Spare Parts List
Ersatzteilliste
Liste de pièces détachées
Lista de piezas de repuesto

2014-09

PC-6112
PC-6114

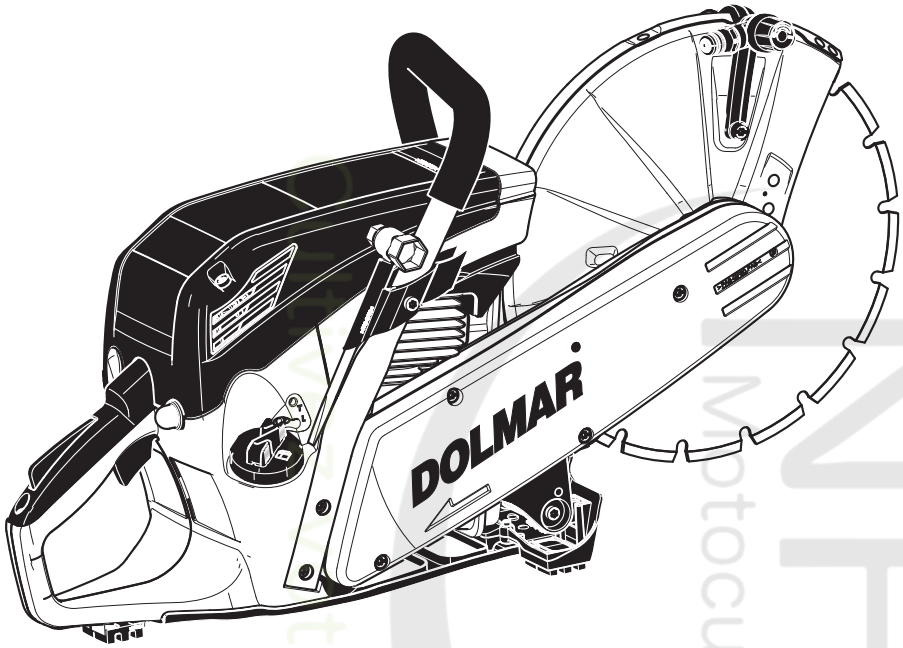

DOLMAR

A member of the Makita Group

995700087 (D, GB, F, E)

DOLMAR GmbH ▪ Postfach 70 04 20 ▪ D-22004 Hamburg ▪ Germany

Retrouvez cette piece sur nhp-motoculture.fr en cliquant sur la reference

PC-6112, PC-6114	1	Tankeinheit und Handgriffe Tank and handle grips Réservoir et poignées Depósito y mangos	DOLMAR A member of the Makita Group

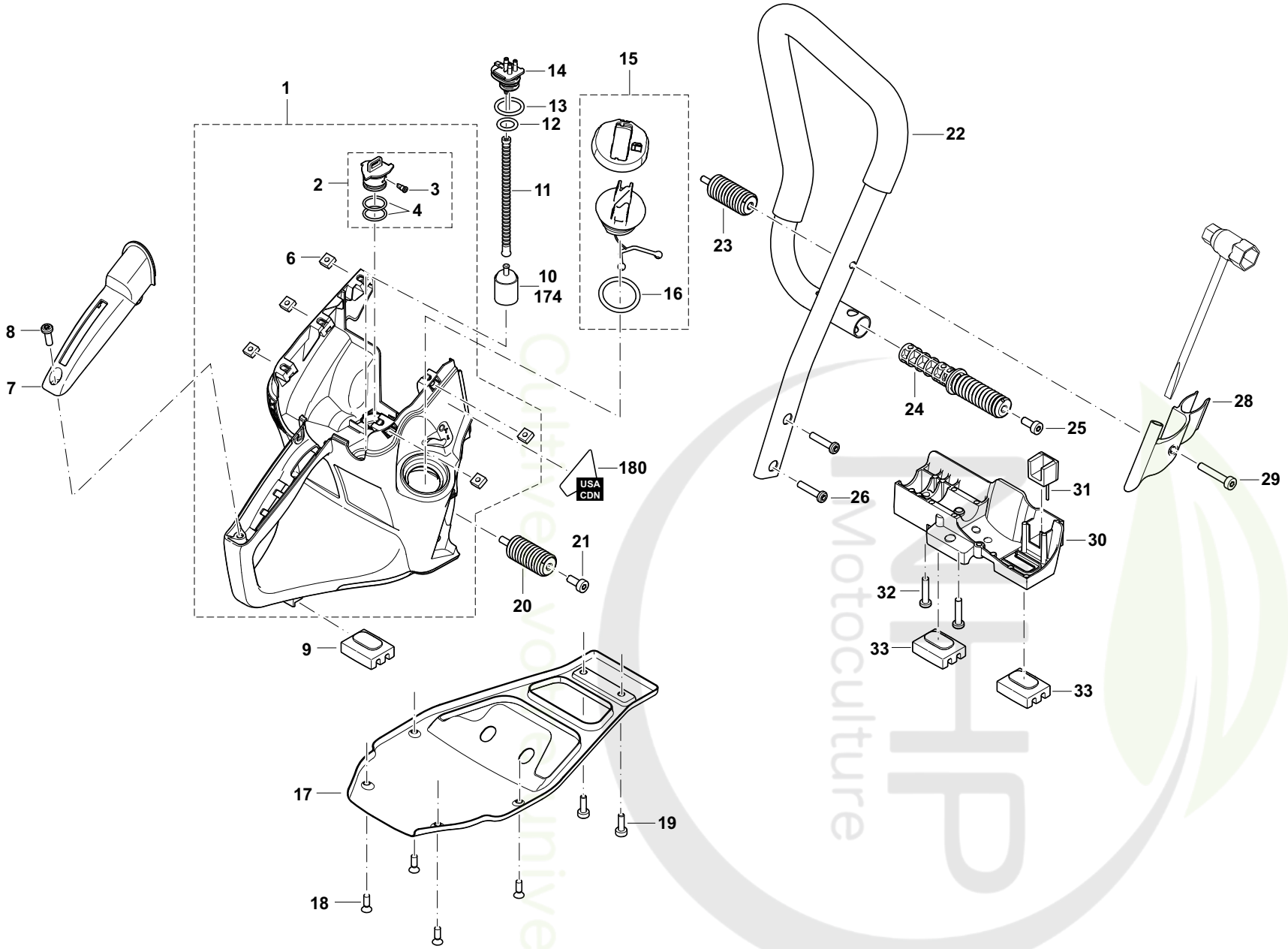

PC-6112, PC-6114	1	Tankeinheit und Handgriffe Tank and handle grips Réservoir et poignées Depósito y mangos	DOLMAR A member of the Makita Group

Seite / Page	Pos.	PC-6112	PC-6114	Teil-Nr. Part No. No. de pièce No. de pieza	Hinweise Notes Renseign. Nota	Bezeichnung	Spezifikation Specification	Description	Désignation	Denominación
1	1	1	1	315 114 101		KRAFTSTOFFTANK KPL. ROT	INC. 2,6	FUEL TANK CPL. RED	RÉSERVOIR CPL. ROUGE	DEPÓSITO CPL. ROJO
1	1	1	1	315 114 190		KRAFTSTOFFTANK KPL. ROT	USA (EPA) INC. 2,6	FUEL TANK CPL. RED	RÉSERVOIR CPL. ROUGE	DEPÓSITO CPL. ROJO
1	2	1	1	315 175 061		VENTILDECKEL KPL.	INC. 3,4	VALVE COVER CPL.	CAPOT SOUPAPE CPL.	TAPA VÁLVULA CPL.
1	3	1	1	010 175 021		LIPPENRUECKSCHLAGVENTIL		VALVE	SOUPAPE D' AERATION CPL.	VÁLVULA VENTILACION CPL.
1	4	2	2	963 217 020		O-RING	17X2 FKM	O-RING	BAGUE JOINT	ANILLO DE GUARNICIÓN
1	6	5	5	038 111 060		4KT-MUTTER	M5, SW10	SQUARE NUT	ECROU CARRÉ	TUERCA CUADR.
1	7	1	1	315 117 050		GRIFFOBERSCHALE		GRIP OUTER SHELL	COQUILLE DE POIGNÉE SUPÉR.	CUBIERTA SUPER. EMPUÑADURA
1	8	1	1	913 455 164		INNENSTERN SCHRAUBE	5,5X16	SCREW	VIS	TORNILLO
1	9	1	1	315 114 060		GUMMIFUSS		RUBBER FOOT	PIED EN CAOUTCHOUC	PIE DE GOMA
1	10	1	1	010 114 010		SAUGKOPF KPL.		SUCTION HEAD	TETE D'ASPIRATION	CABEZA DE ASPIRACION
1	11	1	1	315 114 140		KRAFTSTOFFLEITUNG		FUEL LINE	CONDUITE CARBURANT	CONDUCTO COMBUSTIBLE
1	12	1	1	963 213 030		O-RING	13X3	O-RING	BAGUE JOINT	ANILLO DE GUARNICIÓN
1	13	1	1	963 221 030		O-RING	21X3	O-RING	BAGUE JOINT	ANILLO DE GUARNICIÓN
1	14	1	1	315 114 150		KRAFTSTOFFNIPPEL		NIPPLE	RACCORD FILETÉ	RACOR
1	15	1	1	315 114 350		TANKDECKEL KPL.	INC. 16	TANK CAP ASSEMBLY	BOUCHON RESERVOIR CPL.	TORNILLO DE CIERRE CPL.
1	16	1	1	963 229 036		O-RING	29,3X3,6	PACKING RING	BAGUE-JOINT	ANILLO DE GUARNICION
1	17	1	1	315 114 110		BODENBLECH		BASE SHIELD	FOND EN TÔLE	CHAPA
1	18	4	4	913 850 155		INNENSTERN-SENKKOPF SCHRAUBE	5x15	SCREW	VIS	TORNILLO
1	19	2	2	908 005 125		INNENSTERN-SCHRAUBE	M5x12	SCREW	VIS	TORNILLO
1	20	2	2	315 114 220		DÄMPFUNGSFEDER KPL.		DAMPING SPRING, CPL.	RESSORT D'AMORTISS. CPL.	MUELLE DE AMORTIGUACIÓN CPL.
1	21	2	2	908 006 145		SCHRAUBE	M6x14	SCREW	VIS	TORNILLO
1	22	1	1	315 310 110		BÜGELGRIFF KPL.		TUBULAR HANDLE ASSY.	POIGNÉE TUBULAIRE CPL.	MANGO TUBULAR CPL.
1	23	1	1	315 114 200		DÄMPFUNGSFEDER KPL.		DAMPING SPRING, CPL.	RESSORT D'AMORTISS. CPL.	MUELLE DE AMORTIGUACIÓN CPL.
1	24	1	1	315 114 300		DÄMPFUNGSFEDER KPL.		DAMPING SPRING, CPL.	RESSORT D'AMORTISS. CPL.	MUELLE DE AMORTIGUACIÓN CPL.
1	25	1	1	908 006 145		SCHRAUBE	M6x14	SCREW	VIS	TORNILLO
1	26	2	2	913 455 204		SCHRAUBE INNEN6RD ZK K	5,5x20	SCREW	VIS	TORNILLO
1	28	1	1	315 310 020		SCHELLE BUEGELGRIFF		CLAMP HANDLE	BRIDE DE FIXATION	ABRAZADERA
1	29	1	1	908 006 355		INNENSTERN-SCHRAUBE	M6x35	SCREW	VIS	TORNILLO
1	30	1	1	315 114 121		STANDFUSS		STAND SUPPORT	PIED	PIE
1	31	1	1	315 114 090		DÄMPFER		DAMPER	AMORTISSEUR	AMORTIGUADOR
1	32	2	2	913 455 204		SCHRAUBE INNEN6RD ZK K	5,5x20	SCREW	VIS	TORNILLO
1	33	2	2	315 114 060		GUMMIFUSS		RUBBER FOOT	PIED EN CAOUTCHOUC	PIE DE GOMA
1	174	1	1	010 114 020		REPARATUR-SATZ, FILTER (JE 5 STCK.)	for 010114010	REP. KIT, FILTER (5 OF EACH)	JEU DE RÉPARAT., FILTRE	JUEGO DE REPARAR, FILTRO
1	180	1	1	980 115 892		SCHILD	USA /CDN - TANK MIX	LABEL	PLAQUE	CALCOMANIA

PC-6112, PC-6114	2	Abdeckhaube, Luftfilter Hood, air filter Capot protecteur, filtre à air Cubierta protectora, filtro de aire	DOLMAR A member of the Makita Group

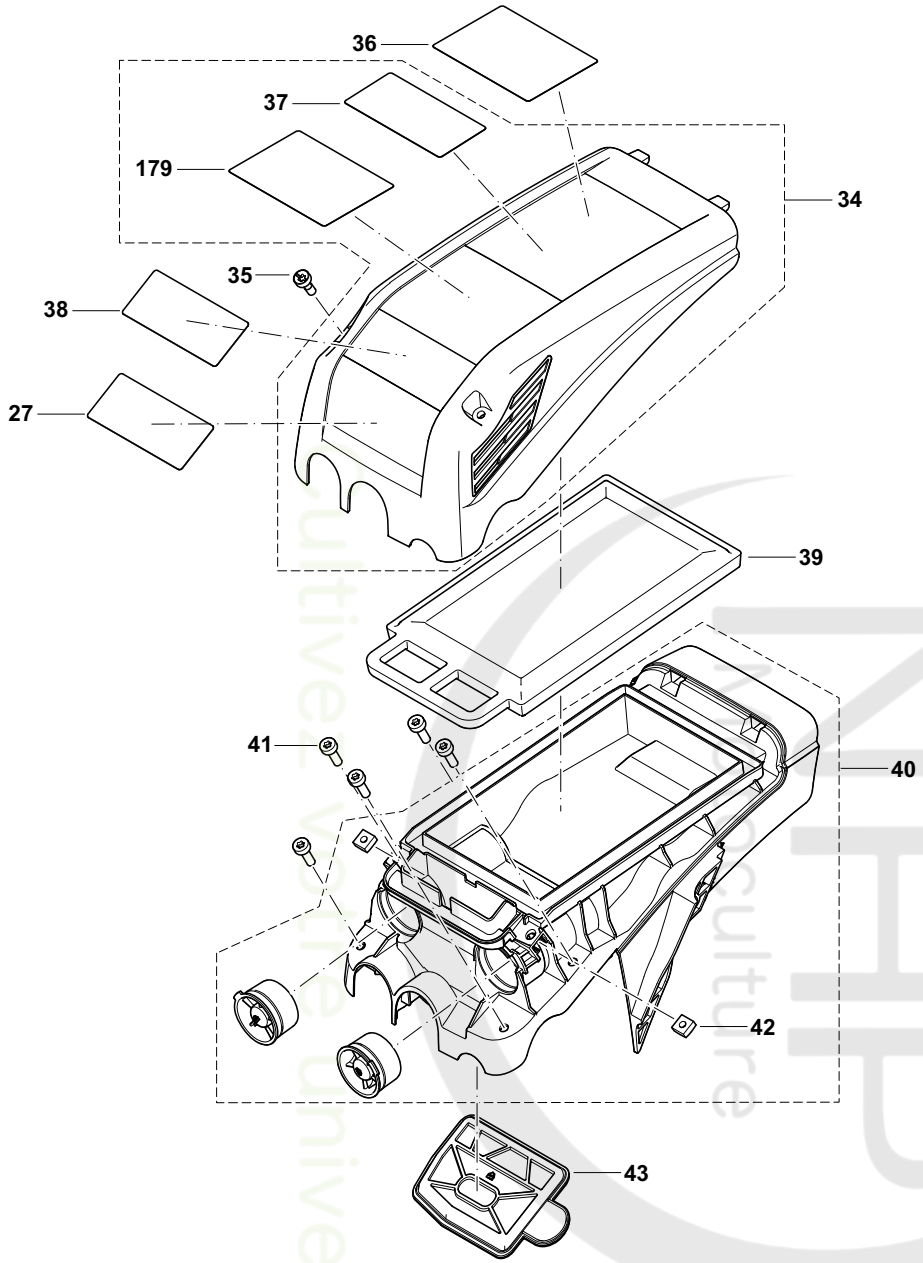

PC-6112, PC-6114	2	Abdeckhaube, Luftfilter Hood, air filter Capot protecteur, filtre à air Cubierta protectora, filtro de aire	DOLMAR A member of the Makita Group

Seite / Page	Pos.	PC-6112	PC-6114	Teil-Nr. Part No. No. de pièce No. de pieza	Hinweise Notes Renseign. Nota	Bezeichnung	Spezifikation Specification	Description	Désignation	Denominación
2	27	1	1	980 115 809		SICHERHEITSAUFKLEBER	US WARNING SPARKS	CAUTION LABEL	PLAQUE	CALCOMANIA
2	34	1	1	315 118 050		FILTERDECKEL KPL.	INC. 37,179	FILTER COVER ASSY.	CAPOT FILTRE CPL.	CUBIERTA PARA FILTRE CPL.
2	35	2	2	908 605 145		INNENSTERN-SCHLITZ-SCHRAUBE	M5x14	SCREW	VIS	TORNILLO
2	36	1	1	980 115 644		SCHILD SICHERHEITSHINWEISE	USA	LABEL, SAFETY INSTRUCTIONS	ETIQUETTE, INSTRUCTIONS DE SÉCURITÉ	ETIQUETA, SEGURIDAD
2	37	1	1	980 115 645		SCHILD WARNSYMBOLE		LABEL, WARNING SYMBOLS	PLAQUE SYMBOLES D'AVERTISSEMENT	PLACA SÍMBOLOS DE ADVERTENCIA
2	38	1	1	980 114 999		SCHILD	2-TAKT MIX	LABEL	PLAQUE	CALCOMANIA
2	38	1	1	980 115 617		SCHILD	2-TAKT MIX (RUS)	LABEL	PLAQUE	CALCOMANIA
2	39	1	1	315 173 010		LUFTFILTER		AIR FILTER INSERT	FILTRE Á AIR	FILTRO DE AIRE
2	40	1	1	315 118 040		ABDECKHAUBE KPL.	DOLMAR INC. 42	HOOD CPL.	CAPOT PROTECTION CPL.	TAPA PROTECTORA CPL.
2	41	5	5	908 005 165		SCHRAUBE INNEN6RD ZK	M5x16	H.L. SOCKET HEAD BOLT	VIS	TORNILLO
2	42	2	2	038 111 060		4KT-MUTTER	M5, SW10	SQUARE NUT	ECROU CARRÉ	TUERCA CUADR.
2	43	1	1	315 173 020		INNENFILTER		INNER FILTER	FILTRE INTÉRIEUR	FILTRO DE AIRE INTERIOR
2	179	1	1	980 115 855		SCHILD STARTPROZEDUR		LABEL, START PROCEDURE	PLAQUE, DIRECTIVES DE COMMANDE	CALCOMANÍA, INDICACIONES DE MANEJO

Cultivez votre univers NHP Motoculture

PC-6112, PC-6114	3	Schalldämpfer, Ansaugkrümmer Muffler, connecting muff Pot d' échappement, manchon de jonction Silencioso, manguito de conexión	DOLMAR A member of the Makita Group

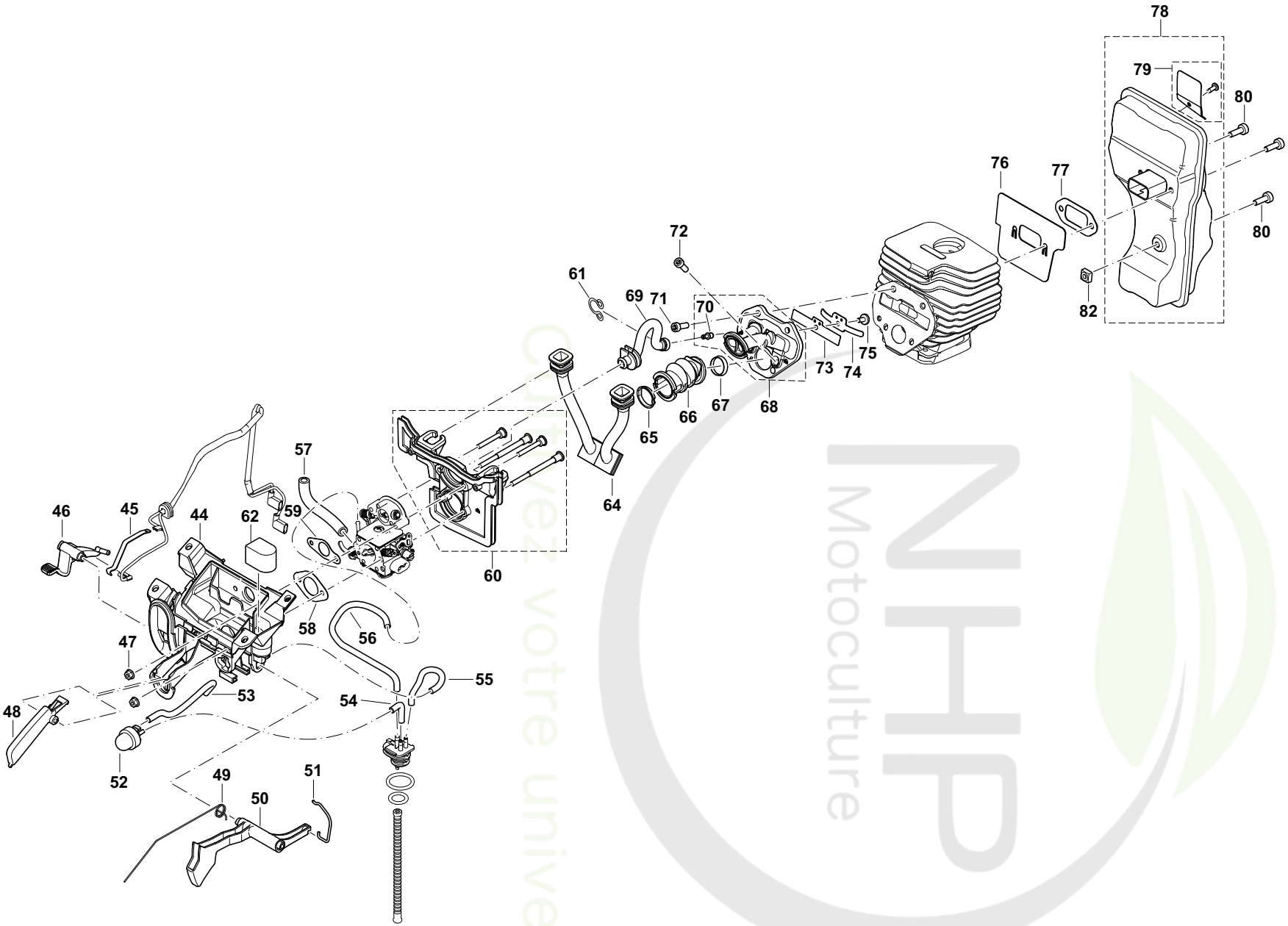

Cliquez votre univers
NHP Motoculture

PC-6112, PC-6114	3	Schalldämpfer, Ansaugkrümmer Muffler, connecting muff Pot d' échappement, manchon de jonction Silencioso, manguito de conexión	DOLMAR A member of the Makita Group

Seite / Page	Pos.	PC-6112	PC-6114	Teil-Nr. Part No. No. de pièce No. de pieza	Hinweise Notes Renseign. Nota	Bezeichnung	Spezifikation Specification	Description	Désignation	Denominación
3	44	1	1	315 171 010		ANSAUGKRÜMMER		INTAKE MANIFOLD	MANCHON DE JONCTION	MANGUITO DE CONEXIÓN
3	45	1	1	315 146 010		KONTAKTFEDER		CONTACT SPRING	RESSORT DE CONTACT	RESORTE DE CONTACTO
3	46	1	1	315 146 021		CHOKEHEBEL		CHOKE LEVER	LEVIER DE STARTER	PALANCA ESTRANGULADOR DE AIRE
3	47	4	4	175 131 300		6KT-MUTTER MIT BUND		HEXAGONAL NUT WITH COLLAR	ECROU HEXAGONAL	TUERCA HEXAGONAL
3	48	1	1	315 117 011		GASHEBELSPERRE		CATCH LEVER	TOUCHE DE BLOCAGE	TECLA DE BLOQUEO
3	49	1	1	315 117 030		GASHEBELFEDER		SPRING	RESSORT	MUELLE
3	50	1	1	315 117 020		GASHEBEL		THROTTLE LEVER	ACCÉLÉRATEUR	PALANCA DEL ACELERADOR
3	51	1	1	315 117 040		GASGESTÄNGE		THROTTLE LINKAGE	TRINGLE D' ACCÉLÉRATION	VARILLA ACELERADOR
3	52	1	1	010 155 011		KRAFTSTOFFPUMPE	PRIMER	PRIMER	POMPE À CARBURANT	BOMBA DE COMBUSTIBLE
3	53	1	1	965 452 090		VITONSCHLAUCH	2,5/5,5mm x1m L=122mm	TUBE	GAINE	TUBO
3	54	1	1	965 452 090		VITONSCHLAUCH	2,5/5,5mm x1m L=40mm	TUBE	GAINE	TUBO
3	55	1	1	965 452 090		VITONSCHLAUCH	2,5/5,5mm x1m L=84mm	TUBE	GAINE	TUBO
3	56	1	1	965 452 660		VITONSCHLAUCH	5,6/3mmx1m EPA code, red L=200mm	TUBE	GAINE	TUBO
3	57	1	1	965 452 401		VITONSCHLAUCH	10X6 L=82mm	TUBE	GAINE	TUBO
3	58	1	1	315 155 020		DICHTUNG ANSAUGKRÜMMER		GASKET INTAKE MANIFOLD	JOINT	JUNTA
3	59	1	1	315 155 010		DICHTUNG LUFTKLAPPE		GASKET AIR VALVE	JOINT	JUNTA
3	60	1	1	315 114 080		ZWISCHENWAND KPL.		INTERMEDIATE WALL CPL.	GALANDAGE CPL.	PARED INTERMEDIA CPL.
3	61	1	1	315 131 130		SCHLAUCHCLIP		CLIP	CLIP	CLIP
3	62	1	1	315 173 050		SCHAUMSTOFFEINSATZ		FOAM-INSERT	MOUSSE DE NYLON	ESPUMA DE PLÁST.
3	64	2	2	315 173 040		ABSAUGSCHLAUCH		SUCTION PIPE	TUYAU FLEXIBLE	MANGUERA DE ASPIRACIÓN
3	65	1	1	024 131 032		EINSATZ FÜR ANSAUGSCHLAUCH		INSERT FOR SUCTION HOSE	PIÈCE P. TUYAU	SUPLEMENTO P. TUBO
3	66	1	1	315 131 030		ANSAUGSCHLAUCH		SUCTION HOSE	TUYAU D' ASPIRATION	TUBO DE ASPIRACIÓN
3	67	1	1	181 131 021		EINSATZ FÜR ANSAUGSCHLAUCH		INSERT	PIÈCE D' INSERTION	PIEZA DE CIERRE
3	68	1	1	315 131 100		LUFTSCHLAUCH KPL.	INC. 70	AIR HOSE CPL.	TUYAU CPL.	MANGA CPL.
3	69	1	1	315 131 120		IMPULSLEITUNG		IMPULSE LINE	LIGNE D'IMPULSION	IMPULSO DE LA LÍNEA
3	70	1	1	001 131 040		IMPULSNIPPEL		NIPPLE	RACCORD	NIPLE DE CONECTION
3	71	2	2	908 405 145		SCHRAUBE	M5x14	SCREW	VIS	TORNILLO
3	72	2	2	908 405 145		SCHRAUBE	M5x14	SCREW	VIS	TORNILLO
3	73	1	1	315 179 021		EINLASSMEMBRAN (REEDVALVE)		LEAD VALVE	MEMBRANE D'ADMISSION	VÁLVULA CON MEMBRANA DE ADMISIÓN
3	74	1	1	315 179 010		VENTILBLECH		VALVE STOPPER	TÔLE	CHAPA
3	75	1	1	908 004 085		SCHRAUBE INNEN6RD	M4X8 S LK	SCREW	VIS	TORNILLO
3	76	1	1	315 174 110		ABSCHIRMBLECH		COOLING PLATE	TÔLE DE PROTECTION	CHAPA DEFLECTORA
3	77	1	1	395 174 120		DICHTUNG		GASKET	JOINT	JUNTA
3	78	1	1	315 174 100		SCHALLDÄMPFER KPL.	INC. 79	MUFFLER CPL.	POT D'ECHAPPEMENT CPL.	SILENCIADOR CPL.
3	79	1	1	315 174 150		FUNKENSCHUTZSIEB KPL.		SPARK ARRESTER SCREEN CPL.	TAMIS CPL.	TAMIZ CPL.
3	80	3	3	908 005 165		SCHRAUBE INNEN6RD ZK	M5x16	H.L. SOCKET HEAD BOLT	VIS	TORNILLO
3	82	1	1	038 111 060		4KT-MUTTER	M5, SW10	SQUARE NUT	ECROU CARRÉ	TUERCA CUADR.

Motoculture Passion Innovation

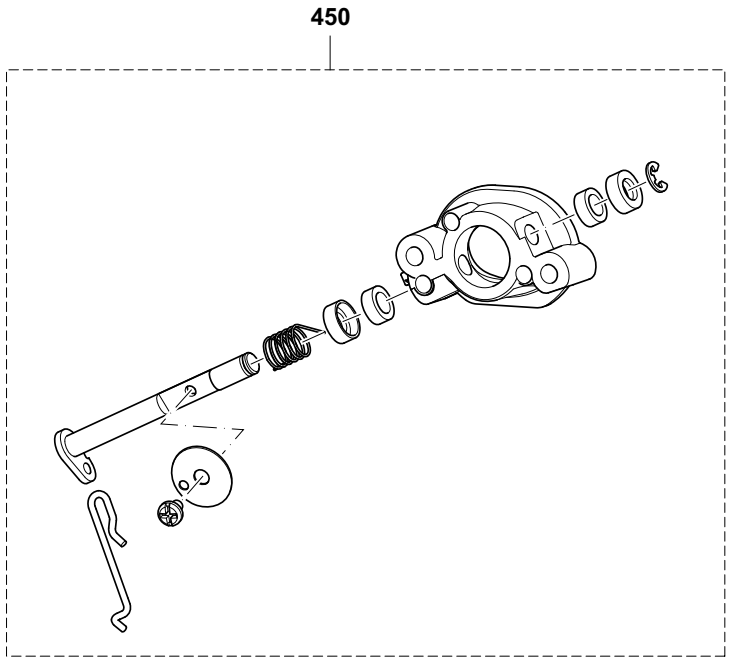

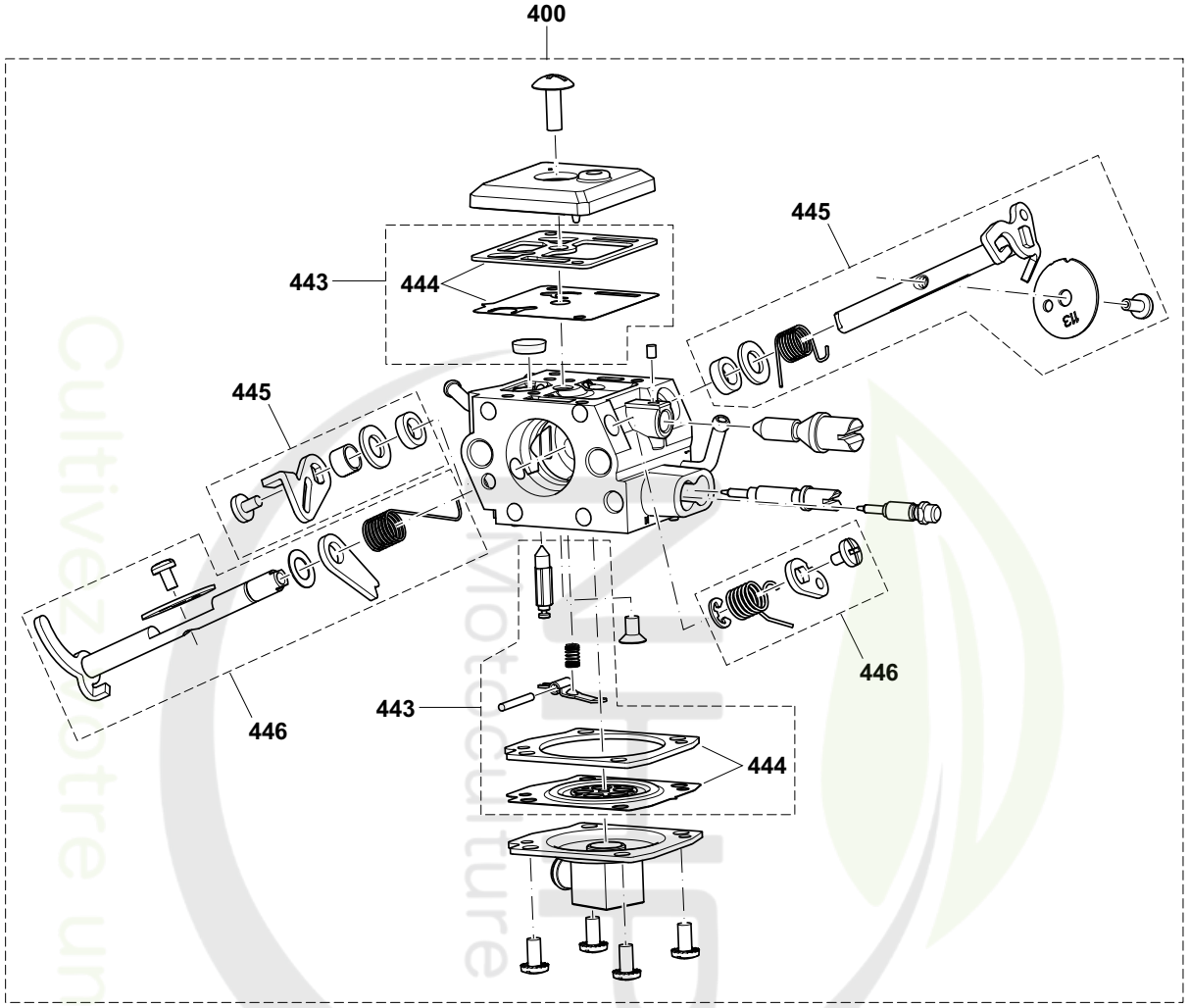

Cultivez votre aventure

PC-6112, PC-6114	4	Vergaser Carburetor Carburateur Carburador	DOLMAR A member of the Makita Group

Seite / Page	Pos.	PC-6112	PC-6114	Teil-Nr. Part No. No. de pièce No. de pieza	Hinweise Notes Renseign. Nota	Bezeichnung	Spezifikation Specification	Description	Désignation	Denominación
4	400	1	1	315 153 102		VERGASER KPL.	DM21A, DD - EU, USA (regulated market) INC. 443,445,446	CARBURETOR CPL.	CARBURATEUR CPL.	CARBURADOR CPL.
4	400	1	1	315 153 200		VERGASER KPL.	DM22 (non regulated market) INC. 443,445,446	CARBURETOR CPL.	CARBURATEUR CPL.	CARBURADOR CPL.
4	443	1	1	315 153 680		REPARATURSATZ VERGASER	INC. 444	REPAIR KIT	JEU DE RÉPARATION	JUEGO DE REPARAR
4	444	1	1	315 153 690		DICHTUNG & MEMBRAN SATZ		GASKET & DIAPHRAGM KIT	JEU DE JOINT & MEMBRANE	JUEGA JUNTA & MEMBRANA
4	445	1	1	315 153 631		REP.-SATZ CHOKEWELLE		KIT CHOKE SHAFT	JEU AXE CLAPET D'AIR	JUEGO EJE VÁLVULA AIRE
4	446	1	1	315 153 640		REP.-SATZ DROSSELWELLE		THROTTLE KIT	JEU AXE CLAPET D'ÉTRANG.	JUEGO EJE VÁLVULA REG.
4	450	1	1	315 153 700		LUFTKLAPPE KPL.		AIR FLAP CPL.	VOLET D'AÉRATION	VÁLVULA DE AIRE

Cultivez votre univers
NHP Motoculture

PC-6112, PC-6114	5	Anwerfvorrichtung, Magnetzünder Starter assy., ignition assy. Dispositif de démarrage, volant magnétique Dispositivo arranque, volante magnético	DOLMAR A member of the Makita Group

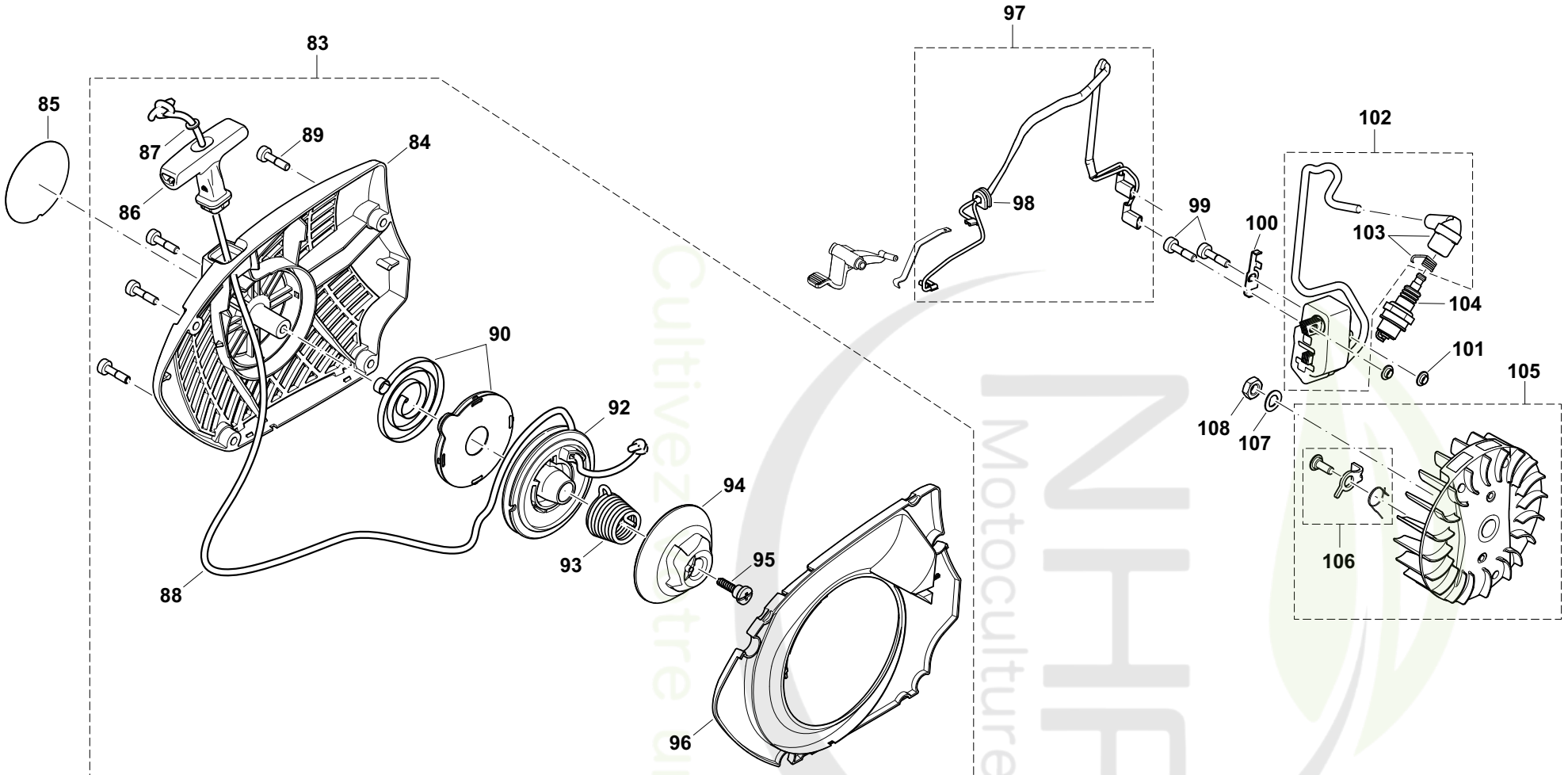

NHP Motoculture
Cultivez notre univers

PC-6112, PC-6114	5	Anwerfvorrichtung, Magnetzünder Starter assy., ignition assy. Dispositif de démarrage, volant magnétique Dispositivo arranque, volante magnético	DOLMAR A member of the Makita Group

Seite / Page	Pos.	PC-6112	PC-6114	Teil-Nr. Part No. No. de pièce No. de pieza	Hinweise Notes Renseign. Nota	Bezeichnung	Spezifikation Specification	Description	Désignation	Denominación
5	83	1	1	315 160 101		ANWERFVORRICHTUNG ROT KPL.	INC. 84,86-90,92-96	STARTER ASSY. RED	DISPOS. DE DÉMARRAGE CPL.	DISPOS. DE ARRANQUE CPL. ROJO
5	84	1	1	315 160 030		STARTERGEHÄUSE ROT KPL.		STARTER ASSY. RED	DISPOS. DE DÉMARRAGE CPL.	DISPOS. DE ARRANQUE CPL. ROJO
5	85	1	1	980 115 742		SCHILD	DOLMAR	LABEL	PLAQUE	CALCOMANIA
5	86	1	1	181 164 010		ANWERFGRIFF		STARTER KNOB	POIGNÉE DE LANCEMENT	TIRADOR DE ARRANQUE
5	87	1	1	928 405 000		SPANNSCHEIBE		DISC	DISQUE	ARANDELA
5	88	1	1	394 164 020		ANWERFSEIL SCHWARZ	ø4 x 1000mm	STARTER ROPE BLACK	CÂBLE DE DÉMARRAGE NOIR	CORDÓN DE ARRANQUE NEGRO
5	89	4	4	908 605 205		SCHRAUBE INNEN6RD	M5x20	H.L. SOCKET HEAD BOLT	VIS	TORNILLO
5	90	1	1	181 163 050		RÜCKHOLFEDER IM GEHÄUSE		REWIND SPRING IN HOUSING	RESSORT RAPPEL DANS BOÎT	RESORTE RETENC. EN CAJA
5	92	1	1	315 162 020		SEILTROMMEL		CABLE DRUM	TAMBOUR DE CÂBLE	TAMBOUR PARA CORDÓN
5	93	1	1	181 163 080		FEDER FÜR LEICHTSTART		SPRING EASY-START	RESSORT DE RAPPEL	RESORTE RETENCIÓN
5	94	1	1	315 163 090		MITNEHMER		STARTER WHEEL	ROUE DÉCLENCHEUR	RUEDA DE ARRANQUE
5	95	1	1	181 163 095		SCHRAUBE		SCREW	VIS	TORNILLO
5	96	1	1	315 160 020		LUFTFÜHRUNG		AIR GUIDE PLATE	GUIDE D' AIR	CONDUCTO DE AIRE
5	97	1	1	315 147 010		KURZSCHLUSSKABEL	INC. 98	SHORT-CIRCUIT CABLE	CÂBLE D' ALLUMAGE	CABLE CORTO-CIRC.
5	98	1	1	965 401 016		GUMMITÜLLE		RUBBER BUSH	GAINE CAOUTCHOUC	BOQUILLA DE CAUCHO
5	99	2	2	908 805 205		ZYLINDERSCHRAUBE MIT SPANNSCHEIBE	M5X20	SCREW	VIS	TORNILLO
5	100	1	1	315 143 110		MASSEBLECH		EARTH SHEET	FIL DE MASSE	CONDUCCIÓN A MASA
5	101	2	2	195 143 031		ISOLIERSCHEIBE	nature	ISOLATING WASHER	RONDELLE	ARANDELA
5	102	1	1	315 143 100		ZÜNDSPULE KPL.	INC. 103	IGNITION COIL, CPL.	BOBINE D'ALLUMAGE CPL.	BOBINA DE ENCENDIDO CPL.
5	103	1	1	957 604 260		ZÜNDKERZENSTECKER KPL.		SPARK PLUG CAP CPL.	FICHE DE BOUGIE, CPL.	TAPA DE BUJIA CPL.
5	104	1	1	965 603 021		ZÜNDKERZE		SPARK PLUG	BOUGIE	BUJÍA
5	105	1	1	315 141 100		POLRAD KPL.	INC. 106	FLYWHEEL ASSY.	ROUE POLAIRE CPL.	VOLANTE ENCENDIDO
5	106	2	2	315 166 020		ANWERFKLINKE KPL.		STARTER RATCHET CPL.	CLIQUET CPL.	TRINQUETE ARRANQUE CPL.
5	107	1	1	926 208 001		FEDERSCHEIBE	B8	SPRING WASHER	RONDELLE ÈLASTIQUE	DISCO AMORTIGUADOR
5	108	1	1	920 308 024		6KT-MUTTER	M8x1	HEXAGONAL NUT	ECROU HEXAGONAL	TUERCA HEXAGONAL

Cultivez votre univers Maraîculture

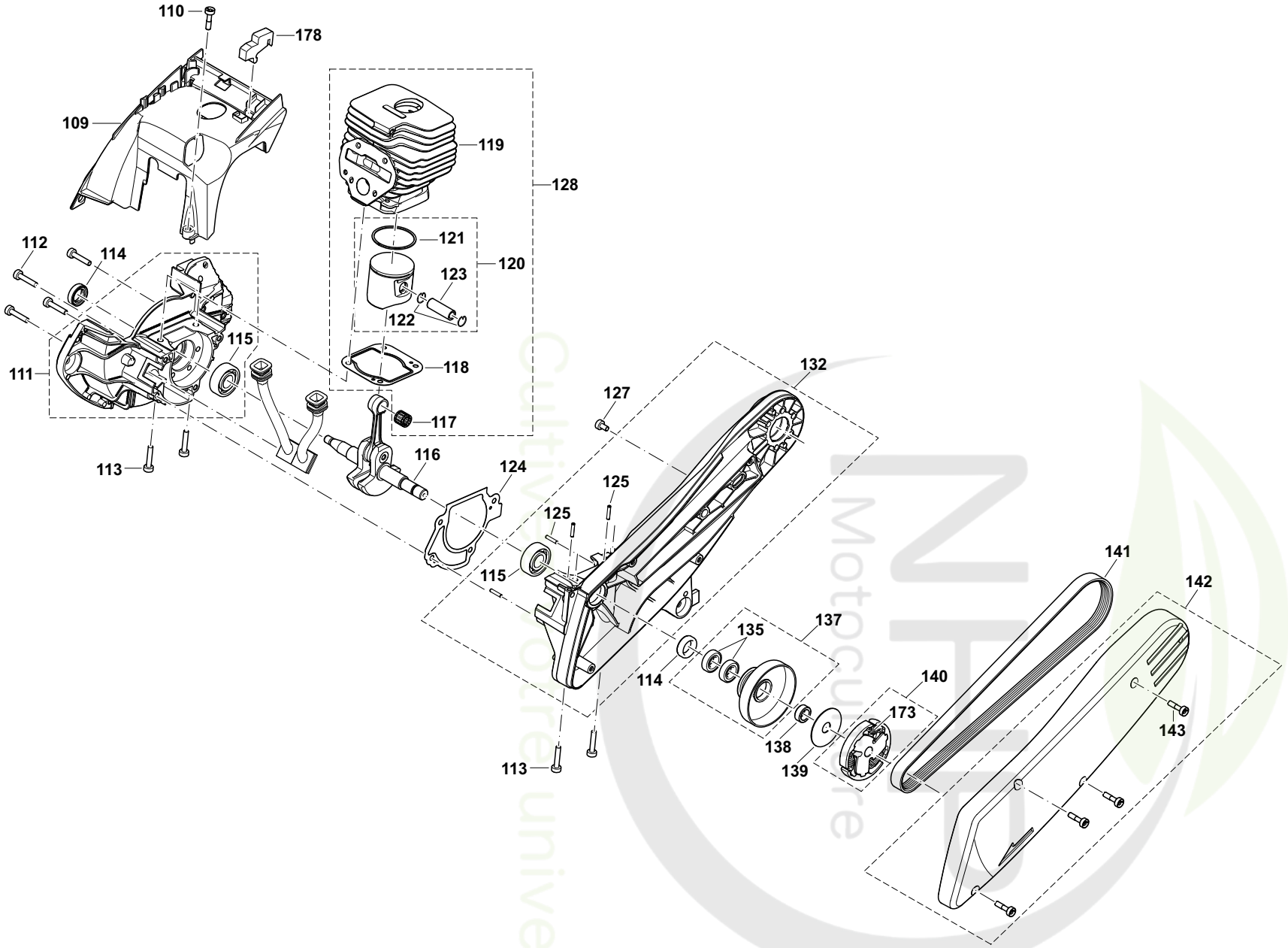
110
178
109
119
128
121
120
123
122
112
114
115
111
118
117
113
116
124
132
127
125
125
115
141
142
137
135
114
140
173
138
139
143
113

PC-6112, PC-6114	6	Zylinder, Kurbeltrieb, Kupplung Cylinder, crankshaft, clutch Cylindre, vilebrequin, embrayage Cilindro, cigüeñal, embrague	DOLMAR A member of the Makita Group

Seite / Page	Pos.	PC-6112	PC-6114	Teil-Nr. Part No. No. de pièce No. de pieza	Hinweise Notes Renseign. Nota	Bezeichnung	Spezifikation Specification	Description	Désignation	Denominación
6	109	1	1	315 131 110		KÜHLLUFTHAUBE		COOLING HOOD	CAPOT	CUBIERTA
6	110	1	1	908 605 205		SCHRAUBE INNEN6RD	M5x20	H.L. SOCKET HEAD BOLT	VIS	TORNILLO
6	111	1	1	315 111 110		KURBELGEHÄUSE MS KPL.	INC. 115	CRANKCASE MAGN. SIDE ASSY.	CARTER-COTÉ MA. CPL.	CÁRTER CIG. LADO MA. CPL.
6	112	4	4	908 005 255		ZYLINDERSCHRAUBE	M5x25	PAN HEAD ALLEN SCREW	VIS CYLINDRIQUE	TORNILLO CILINDRICO
6	113	4	4	908 005 255		ZYLINDERSCHRAUBE	M5x25	PAN HEAD ALLEN SCREW	VIS CYLINDRIQUE	TORNILLO CILINDRICO
6	114	2	2	962 900 052		RADIALDICHTRING	ø15/24x7	RADIAL RING	JOINT RADIAL	JUNTA RADIAL
6	115	2	2	960 102 152		KUGELLAGER (EINKLEBEN)	6202	BALL BEARING (USE GLUE)	ROULEMENT À BILLES (À COLLER)	RODAM. DE BOLAS (A COLAR)
6	116	1	1	315 120 011		KURBELWELLE KPL.		CRANKSHAFT ASS'Y	VILEBREQUIN CPL.	CIGÜEÑAL CPL.
6	117	1	1	962 210 111		NADELKRANZ		NEEDLE CAGE	CAGE À AIGUILLES	JAULA DE AGUJAS
6	118	1	1	315 131 020		ZYLINDERFUßDICHTUNG		GASKET	JOINT	JUNTA
6	119	1	1	315 131 011		ZYLINDER	D47	CYLINDER	CYLINDRE	CILINDRO
6	120	1	1	315 132 101		KOLBEN KPL.	D47 INC. 121-123	PISTON CPL.	PISTON CPL.	PISTÓN CPL.
6	121	1	1	315 132 020		KOLBENRING	D47	PISTON RING	SEGMENT DE PISTON	SEGMENT DE PISTON
6	122	2	2	315 132 040		SPRENGRING	11	CIRCLIP	ANNEAU RESSORT	ANILLO ELÁSTICO
6	123	1	1	315 132 050		KOLBENBOLZEN		PISTON PIN	AXE DE PISTON	BULÓN DEL PISTÓN
6	124	1	1	315 111 030		KURBELGEHÄUSEDICHTUNG		CRANK CASE GASKET	JOINT	JUNTA
6	125	4	4	936 430 160		SPIRALSPANNSTIFT	3X16	CLAMPING PIN	GOUPILLE	PASADOR
6	127	1	1	908 005 095		SCHRAUBE	M5x9	SCREW	VIS	TORNILLO
6	128	1	1	957 130 315		ZYLINDER / KOLBEN KPL.	D47 INC. 117-120	CYLINDER / PISTON CPL.	CYLINDRE ET PISTON CPL.	CILINDRO CON PISTÓN CPL.
6	132	1		315 111 130		KURBELGEHÄUSE KS KPL.	300 (12") INC. 115,125	CRANKCASE CL. SIDE ASSY.	CARTER-COTÉ EM. CPL.	CÁRTER CIG. LADO EM. CPL.
6	132		1	315 111 230		KURBELGEHÄUSE KS KPL.	350 (14") INC. 115,125	CRANKCASE CL. SIDE ASSY.	CARTER-COTÉ EM. CPL.	CÁRTER CIG. LADO EM. CPL.
6	135	2	2	960 124 126		KUGELLAGER	6901	BALL BEARING	ROULEMENT À BILLES	RODAMIENTO DE BOLAS
6	137	1	1	315 223 020		KUPPLUNGSTROMMEL KPL.	INC. 135	CLUTCH DRUM CPL.	TAMBOUR CPL.	TAMBOR CPL.
6	138	1	1	315 183 010		DISTANZHÜLSE		SPACER	DOUILLE DE DISTANCE	CASQUILLO SEPARADOR
6	139	1	1	001 182 042		FÜHRUNGSSCHEIBE	44,5x1x12	DISC	DISQUE	DISCO
6	140	1	1	181 180 200		KUPPLUNG KPL.	INC. 173	CLUTCH ASSY.	EMBRAYAGE CPL.	EMBRAGUE CPL.
6	141	1		965 300 501		KEILRIPPENRIEMEN	6PJ716 (12")	V-BELT	COURROIE TRAPEZ	CORREA ESTRECHO
6	141		1	965 300 510		KEILRIPPENRIEMEN	6PJ812 (14")	V-BELT	COURROIE TRAPEZ	CORREA ESTRECHO
6	142	1		315 211 101		RIEMENABDECKUNG KPL.	DOLMAR (12") INC. 143	BELT COVER ASS'Y	COUVERCLE DE COURROIE CPL.	CUBIERTA DE CORREA PL.
6	142		1	315 211 200		RIEMENABDECKUNG KPL.	DOLMAR (14") INC. 143	BELT COVER ASS'Y	COUVERCLE DE COURROIE CPL.	CUBIERTA DE CORREA PL.
6	143	4	4	908 605 205	2013-05 =>	SCHRAUBE INNEN6RD	M5x20	H.L. SOCKET HEAD BOLT	VIS	TORNILLO
6	143	4	4	315 211 060	=> 2013-04	SCHRAUBE INNEN6RD ZK MIT FLANSCH	M5x20	H.L. SOCKET HEAD BOLT WITH FLANGE	VIS SPÉCIALE	TORNILLO ESPECIAL
6	173	3	3	181 184 010		ZUGFEDER FÜR KUPPLUNG		SPRING	RESSORT	RESORTE
6	178	1	1	315 114 180		ANSCHLAG		STOPPER	STOPPEUR	BOZA

PC-6112, PC-6114	7	Schneidvorsatz, Schutzhaube Cutting device, protection hood Dispositif de coupe, capot de protection Dispositivo tranzadora, cubierta protectora	DOLMAR A member of the Makita Group

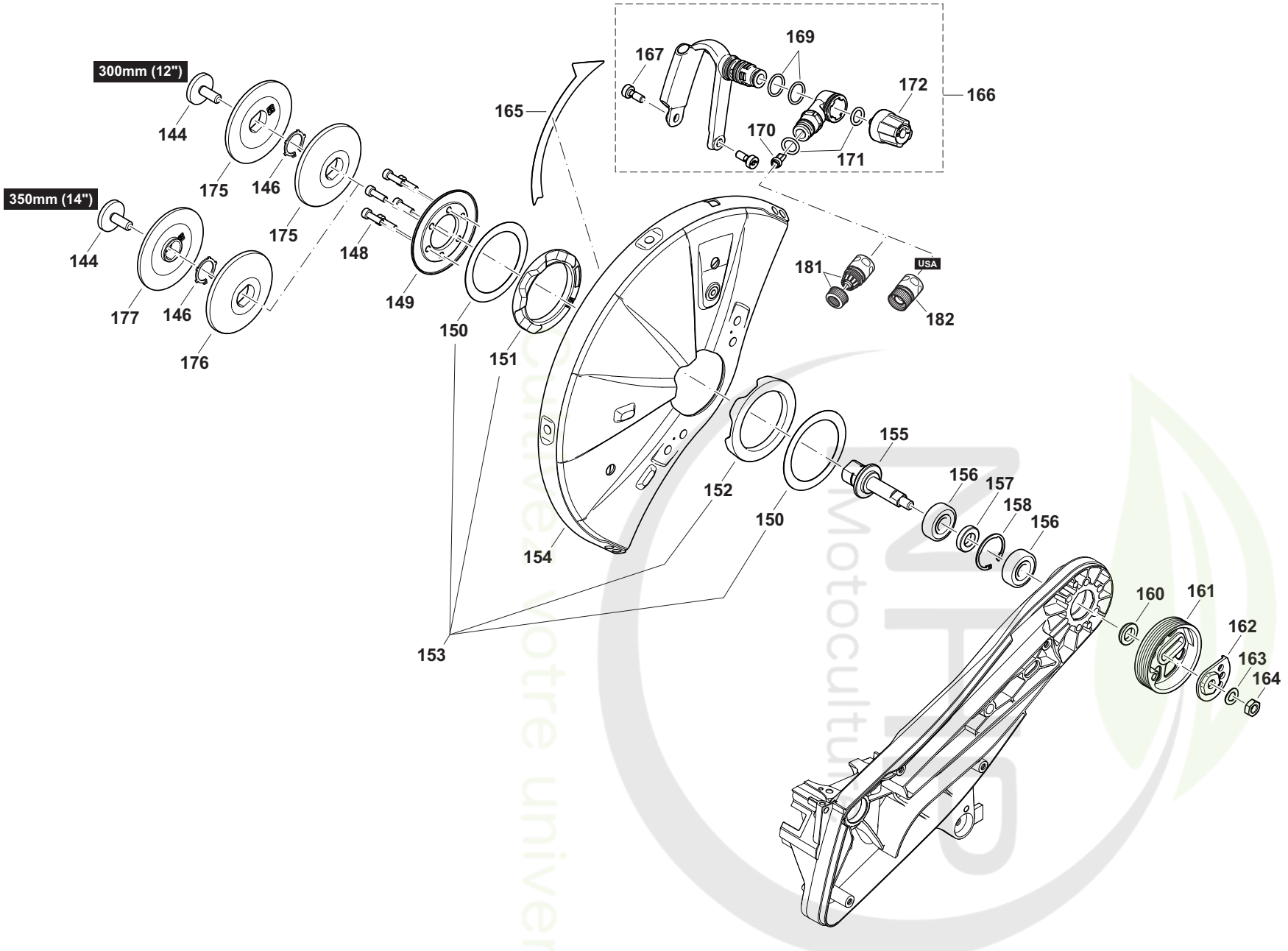

PC-6112, PC-6114	7	Schneidvorsatz, Schutzhaube Cutting device, protection hood Dispositif de coupe, capot de protection Dispositivo tranzadora, cubierta protectora	DOLMAR A member of the Makita Group

Seite / Page	Pos.	PC-6112	PC-6114	Teil-Nr. Part No. No. de pièce No. de pieza	Hinweise Notes Renseign. Nota	Bezeichnung	Spezifikation Specification	Description	Désignation	Denominación
7	144	1	1	994 290 250		6KT-SCHRAUBE MIT SCHEIBE	M8x25	HEXAGON HEAD BOLT WITH WASHER	VIS À SIX PANS AVEC RONDELLE	TORNILLO HEXAGONAL CON ARANDELA
7	146	1	1	929 420 120		SICHERUNGSRING	20X1,2	RETAINING RING	CIRCLIP	ANILLO SEGURIDAD
7	148	6	6	908 405 145		SCHRAUBE	M5x14	SCREW	VIS	TORNILLO
7	149	1	1	315 342 010		DRUCKRING		PRESSURE RING	BAGUE DE PRESSION	ANILLO DE PRESIÓN
7	150	2	2	315 342 030		GLEITSCHEIBE		SLIDING DISC	DISQUE DE GLISSEMENT	ARANDELA DESLIZANTE
7	151	1	1	315 342 050		GUMMIRING INNEN		RUBBER RING INT.	BAGUE EN CAOUTCHOUC INT.	ANILLO DE GOMA INTERIOR
7	152	1	1	315 342 040		GUMMIRING AUßEN		RUBBER RING EXT.	BAGUE EN CAOUTCHOUC EXT.	ANILLO DE GOMA EXTERIOR
7	153	1	1	957 342 030		AUFNAHME SCHUTZHAUBE KPL.	INC. 150-152	PROT. HOOD MOUNTING, CPL.	LOGEMENT CAPOT DE PROT. CPL.	ALOJAMIENTO CUB. PROT., CPL.
7	154	1		315 341 050		SCHUTZHAUBE KPL.	300mm/12"	PROTECTION HOOD ASSY.	CAPOT DE PROTECTION CPL.	CUBIERTA PROTECTORA CPL.
7	154		1	315 341 200		SCHUTZHAUBE KPL.	350mm/14"	PROTECTION HOOD ASSY.	CAPOT DE PROTECTION CPL.	CUBIERTA PROTECTORA CPL.
7	155	1	1	315 228 031		ACHSE	20,0	AXLE	AXE	EJE
7	156	2	2	960 102 126		KUGELLAGER	6201 LLU	BALL BEARING	ROULEMENT À BILLES	RODAMIENTO DE BOLAS
7	157	1	1	315 228 021		DISTANZHÜLSE		SPACER	DOUILLE DE DISTANCE	CASQUILLO SEPARADOR
7	158	1	1	929 232 120		SPRENGRING	32X1,2	RETAINING RING	ANNEAU RESSORT	ANILLO ELÁSTICO
7	160	1	1	315 221 041		SCHEIBE, GELB CHROMATIERT		WASHER, YELLOW	RONDELLE, JAUNE	ARANDELA, AMARILLO
7	161	1		315 221 021		KEILRIPPENSCHEIBE	12"	BELT PULLEY	POULIE	POLEA
7	161		1	315 221 120		KEILRIPPENSCHEIBE	14"	BELT PULLEY	POULIE	POLEA
7	162	1	1	315 221 030		EXZENTER		ECCENTRIC	EXCENTRIQUE	EXCÉNTRICA
7	163	1	1	926 208 001		FEDERSCHEIBE	B8	SPRING WASHER	RONDELLE ÈLASTIQUE	DISCO AMORTIGUADOR
7	164	1	1	920 308 024		6KT-MUTTER	M8x1	HEXAGONAL NUT	ECROU HEXAGONAL	TUERCA HEXAGONAL
7	165	1		980 115 666		SICHERHEITSAUFKLEBER	300/20/80	CAUTION LABEL	PLAQUE	CALCOMANIA
7	165	1		980 115 768		SICHERHEITSAUFKLEBER	300/20/80 (RU)	CAUTION LABEL	PLAQUE	CALCOMANIA
7	165		1	980 115 769		SICHERHEITSAUFKLEBER	350/25,4/80	CAUTION LABEL	PLAQUE	CALCOMANIA
7	165		1	980 115 770		SICHERHEITSAUFKLEBER	350/20/80	CAUTION LABEL	PLAQUE	CALCOMANIA
7	165		1	980 115 771		SICHERHEITSAUFKLEBER	350/25,4/80 (RU)	CAUTION LABEL	PLAQUE	CALCOMANIA
7	165		1	980 115 772		SICHERHEITSAUFKLEBER	350/20/80 (RU)	CAUTION LABEL	PLAQUE	CALCOMANIA
7	166	1	1	957 341 040		WASSERSET KPL.	INC. 167,169-172	WATER ATTACHMENT KIT	JEU DE RACCORDEMENT DE L'EAU	ACOMETIDA DE AGUA
7	167	2	2	315 341 140		DÜSENSCHRAUBE		JET SCREW	VIS	TORNILLO
7	169	2	2	963 216 020		O-RING	16x2	O-RING	JOINT TORIQUE	ANILLO DE GUARNICIÓN
7	170	1	1	315 341 150		WASSERFILTER		WATER SUCTION FILTER	FILTRE	FILTRO
7	171	2	2	963 211 025		O-RING	11X2,5	O-RING	JOINT TORIQUE	ANILLO DE GUARNICIÓN
7	172	1	1	315 341 130		REGULIERSCHRAUBE		REGULATING SCREW	VIS DE REGLAGE	TORNILLO REGULADOR
7	175	2		315 228 011		SPANNFLANSCH	20,0 (300mm/12")	PRESSURE DISC	DISQUE DE PRESSION	DISCO DE PRESIÓN
7	176		1	315 228 110		SPANNFLANSCH	20,0 (350mm/14")	PRESSURE DISC	DISQUE DE PRESSION	DISCO DE PRESIÓN
7	177		1	315 228 110		SPANNFLANSCH	20,0 (350mm/14")	PRESSURE DISC	DISQUE DE PRESSION	DISCO DE PRESIÓN
7	177		1	315 228 120		SPANNFLANSCH	25,4 (350mm/14")	PRESSURE DISC	DISQUE DE PRESSION	DISCO DE PRESIÓN
7	181	1	1	964 802 272		SCHLAUCHKUPPLUNG	STOP 1/2"	COUPLING SLEEVE	MANCHON D.ACCOUPLEMENT	ACOPLAMIENTO P.TUBOS
7	182	1	1	964 802 400	USA, CDN	SCHLAUCHKUPPLUNG	STOP 1 1/16"	COUPLING SLEEVE	MANCHON D'ACCOUPLEMENT	ACOPLAMIENTO P. TUBOS

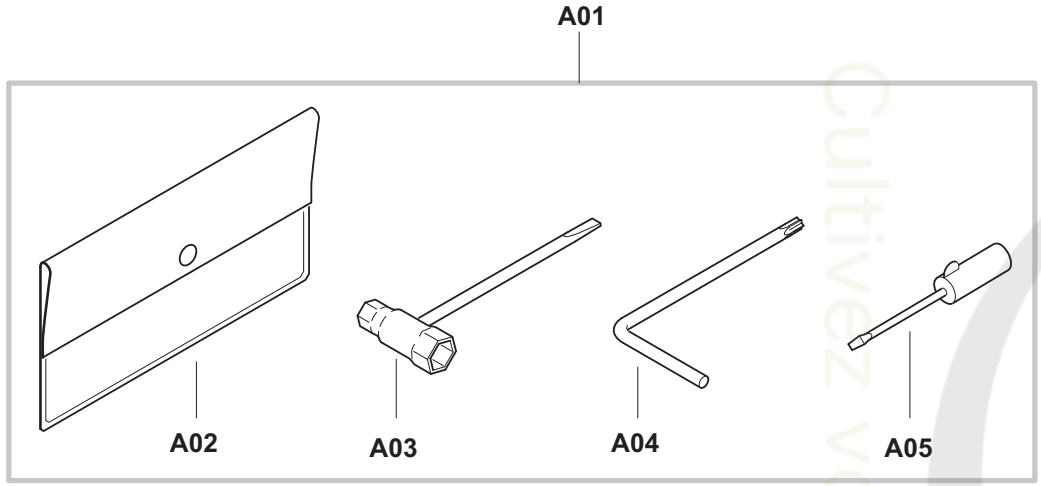

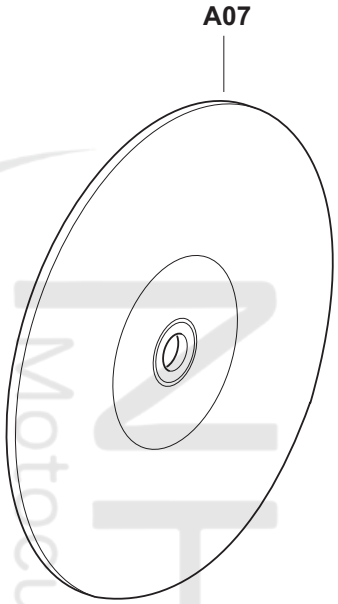

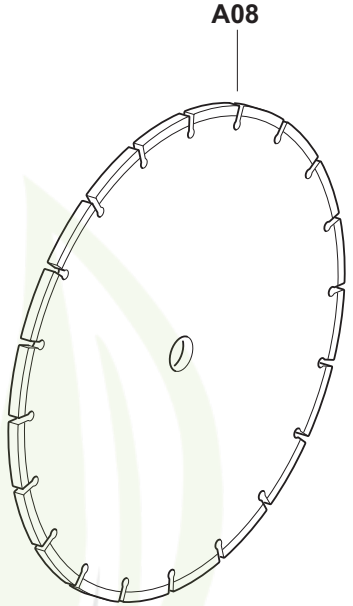

Cultivez votre univers Motoculture

PC-6112, PC-6114	8	Trennscheiben, Werkzeug Blades, tools Disques, outils Discos para dividir, herramientas	DOLMAR A member of the Makita Group

Seite / Page	Pos.	PC-6112	PC-6114	Teil-Nr. Part No. No. de pièce No. de pieza	Hinweise Notes Renseign. Nota	Bezeichnung	Spezifikation Specification	Description	Désignation	Denominación
8	A01	1	1	957 004 002		WERKZEUG KPL.	INC. A02-A05	TOOL CPL.	OUTILS CPL.	HERRAMIENTAS CPL.
8	A02	1	1	950 004 002		WERKZEUGTASCHE		PLASTIK BAG	POCHETTE EN PLASTIQUE	CÁRTERA HERRAMIENTAS
8	A03	1	1	941 719 133		KOMBISCHLÜSSEL	SW 13/19	UNIVERSAL WRENCH	CLÉ COMBINÉE	LLAVE DE BUJIA
8	A04	1	1	940 827 000		WINKELSCHRAUBENDREHER	T27	ANGLED SCREW DRIVER	CLÉ ANGLE	LLAVE ANGULAR
8	A05	1	1	944 340 001		SCHRAUBENDREHER		SCREWDRIVER	TOURNEVIS	DESTORNILLADOR
8	A07	1				TRENNSCHEIBE KUNSTHARZ	ø 300mm/12"	BLADE SYNTHETIC	DISQUE SYNTHÉTIQUE	DISCO SINTÉTICO
8	A07		1			TRENNSCHEIBE KUNSTHARZ	ø 350mm/14"	BLADE SYNTHETIC	DISQUE SYNTHÉTIQUE	DISCO SINTÉTICO
8	A08	1				TRENNSCHEIBE DIAMANT	ø 300mm/12"	DIAMOND BLADE	DISQUE DIAMANT	DISCO DIAMANTE
8	A08		1			TRENNSCHEIBE DIAMANT	ø 350mm/14"	DIAMOND BLADE	DISQUE DIAMANT	DISCO DIAMANTE

Cultivez votre univers
NHP Motoculture

	Zeichenerklärung	Key to symbols	Légende	Explicación de símbolos
=> 1999999	Produktion bis Serien-Nr.	Production to serial number	Production jusqu'à nº de série	Producción hasta Nº de serie
2000000 =>	Neues Teil ab Serien-Nr.	New part from serial number	Nouveau pièce à partir du nº de série	Pieza nueva a partir de Nº de serie
2003.04 =>	Neues Teil ab Jahr / Monat	New part from Year / Month	Nouveau pièce à partir de année / mois	Pieza nueva a partir de año / mes
TI 2003/07	Siehe Technische Information Jahr / Nr.	See Technical Infromation Year / No.	Voir information technique année / nº	Véase inform. técnico año / Nº
Acc.	Zubehör (nicht im Lieferumfang)	Accessories (not included in the delivery inventory)	Accessoires (non compris dans la livraison)	Accesorios (no incluido en la extensión del suministro)
=	Keine Serienausführung, jedoch verwendbar	No standard execution, may be used	Aucune exécut. en série, cependant utilisable	No es de serie, pero sirve
{	Beinhaltet Positions-Nr.	Contains item number	contient nº de numéro	Contiene pos Nº
m	Meterware	Sold by the meter	Au mètre	Por metro
Corr.	Druckfehlerberichtigung	Error correction	Rectification d' erreurs	Fe de erratas
	Änderungen vorbehalten	Specifications subject to change without notice	Changements sanas préavis	Mejoras constructivas sin previo aviso

Cultivez votre passion
NHG Motoculture