Retrouvez cette piece sur nhp-motoculture.fr en cliquant sur la reference

Numéro du modèle PC7614V DECOUPEUSE 76cm3 355mm 4TEMPS

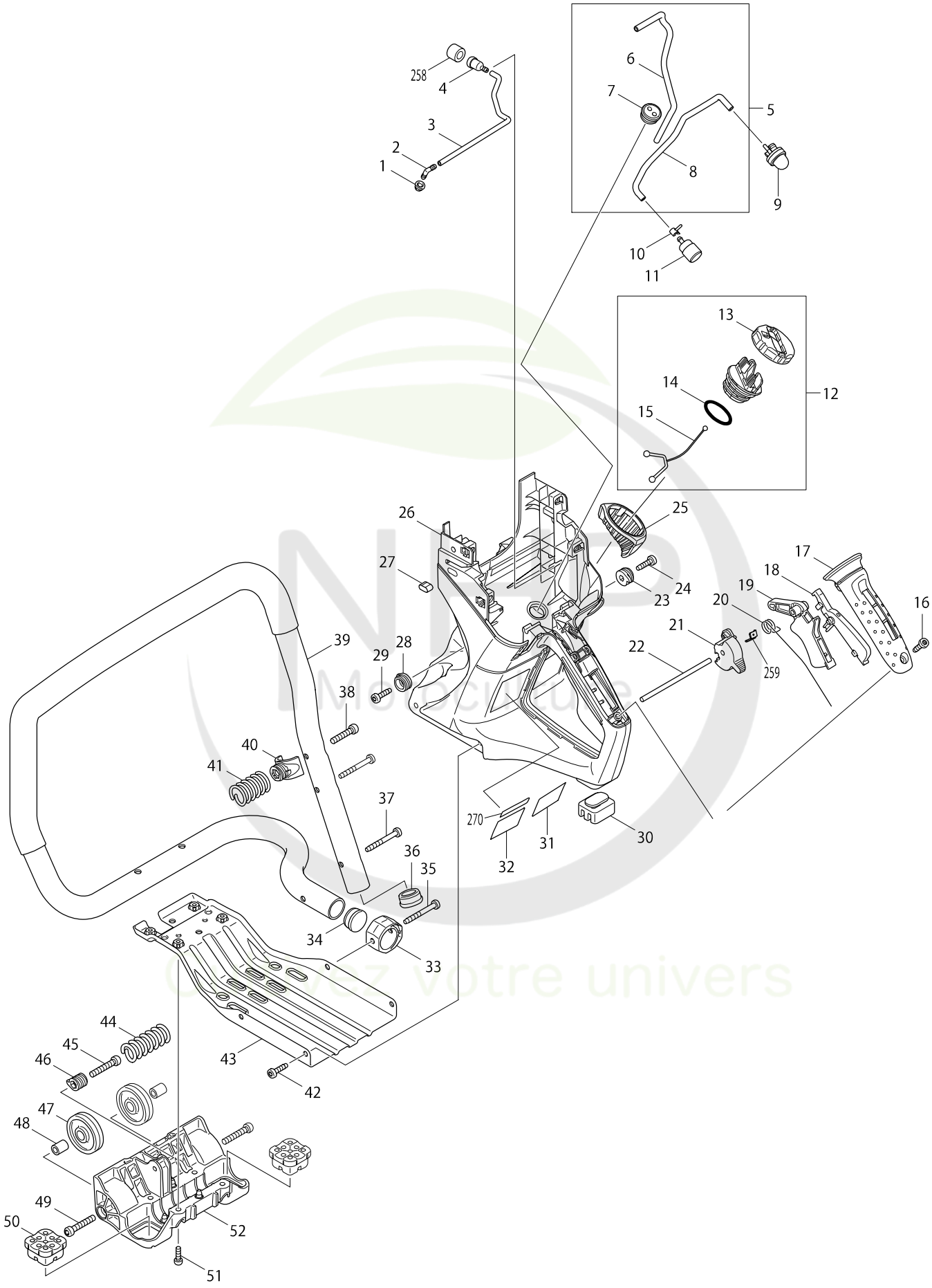

Numéro du modèle PC7614V DECOUPEUSE 76cm3 355mm 4TEMPS

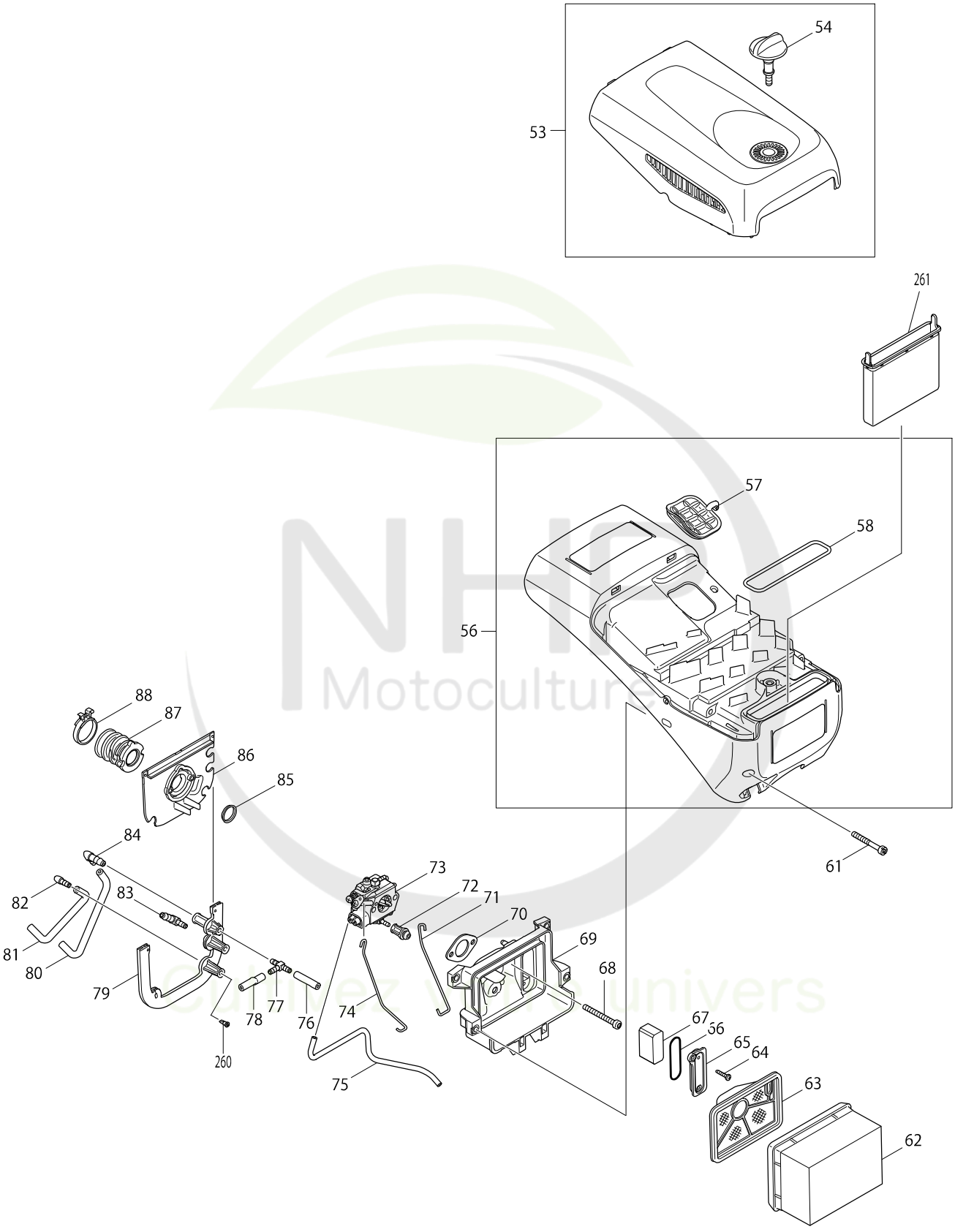

Numéro du modèle PC7614V DECOUPEUSE 76cm3 355mm 4TEMPS

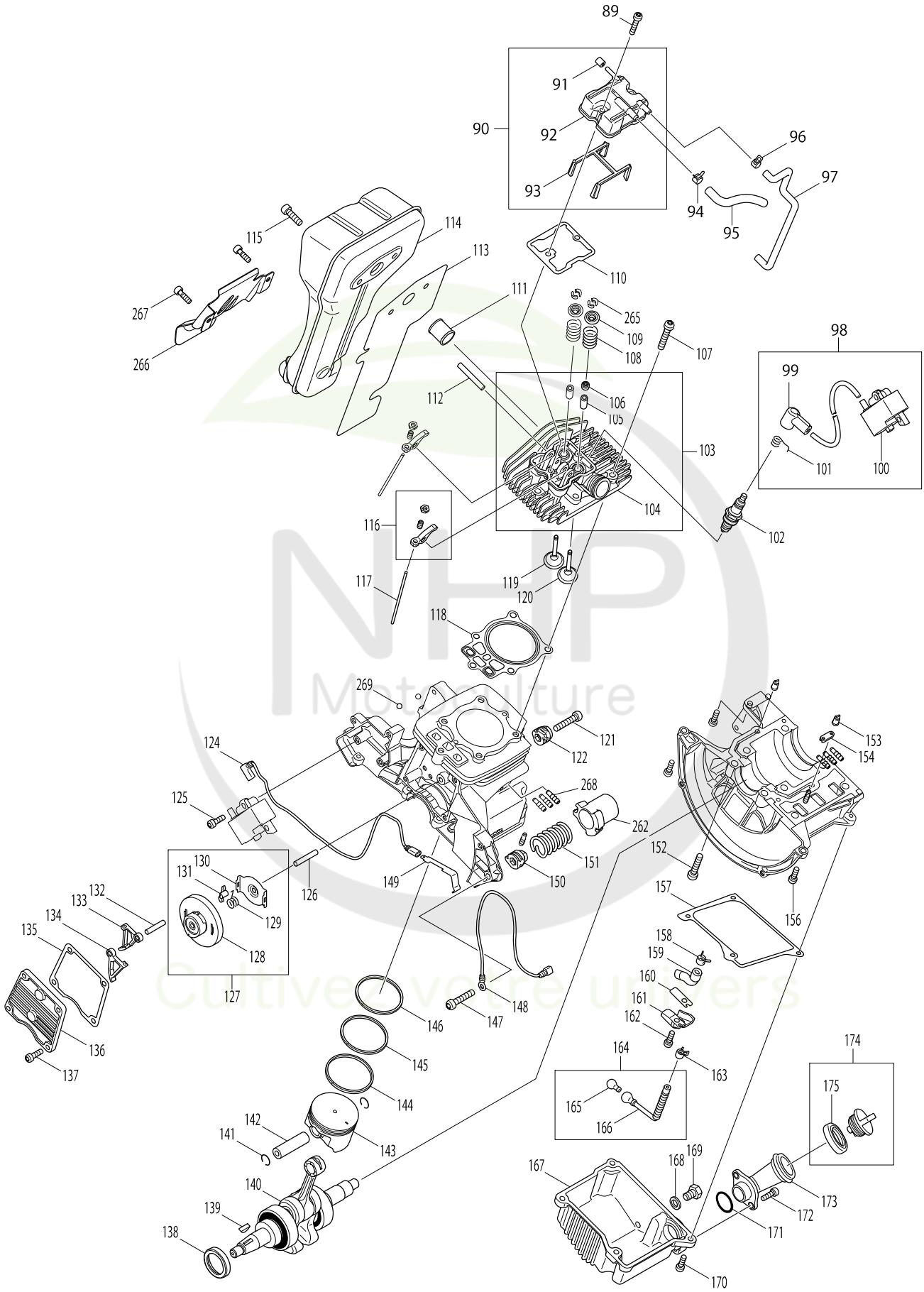

Numéro du modèle PC7614V DECOUPEUSE 76cm3 355mm 4TEMPS

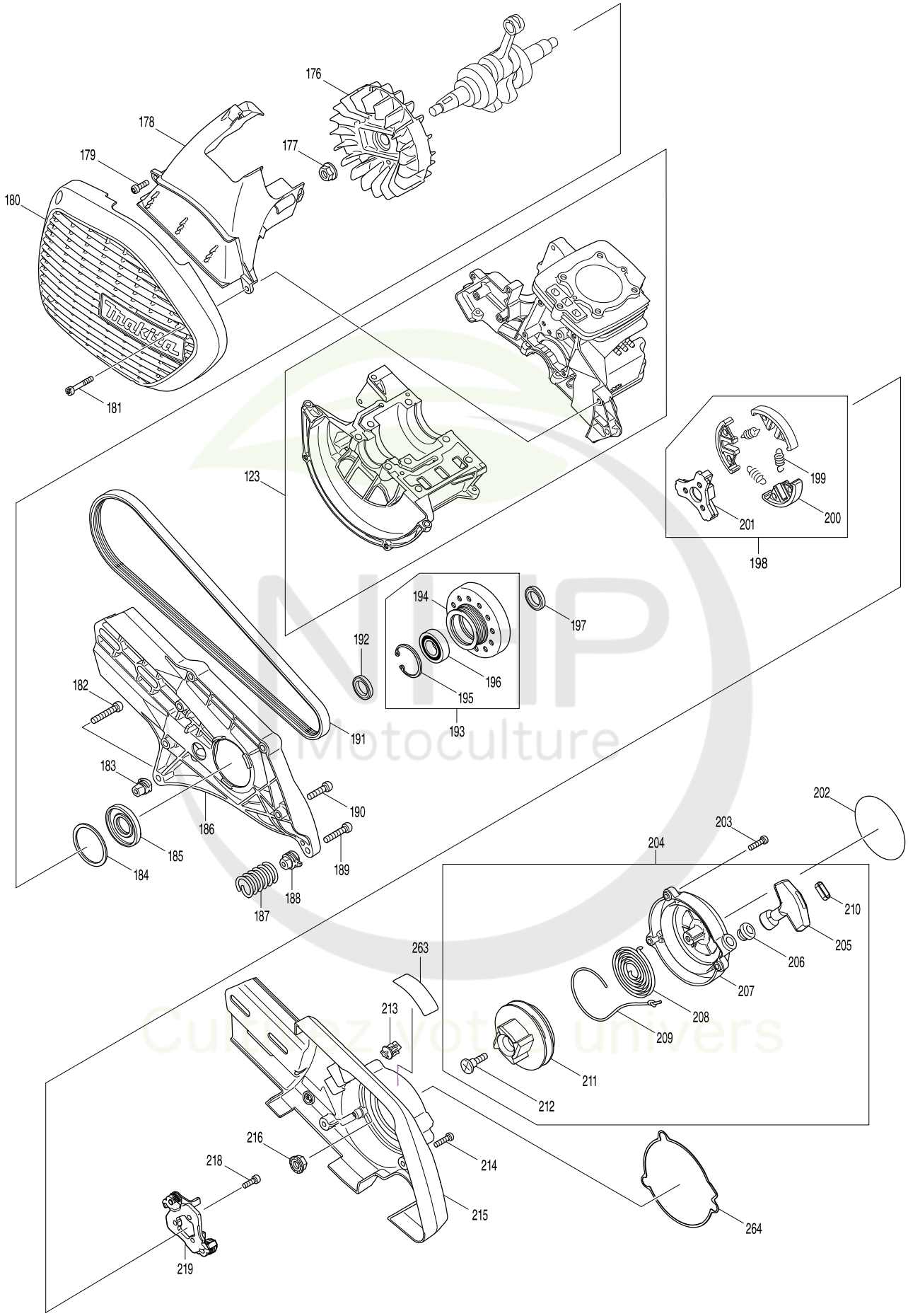

Numéro du modèle PC7614V DECOUPEUSE 76cm3 355mm 4TEMPS

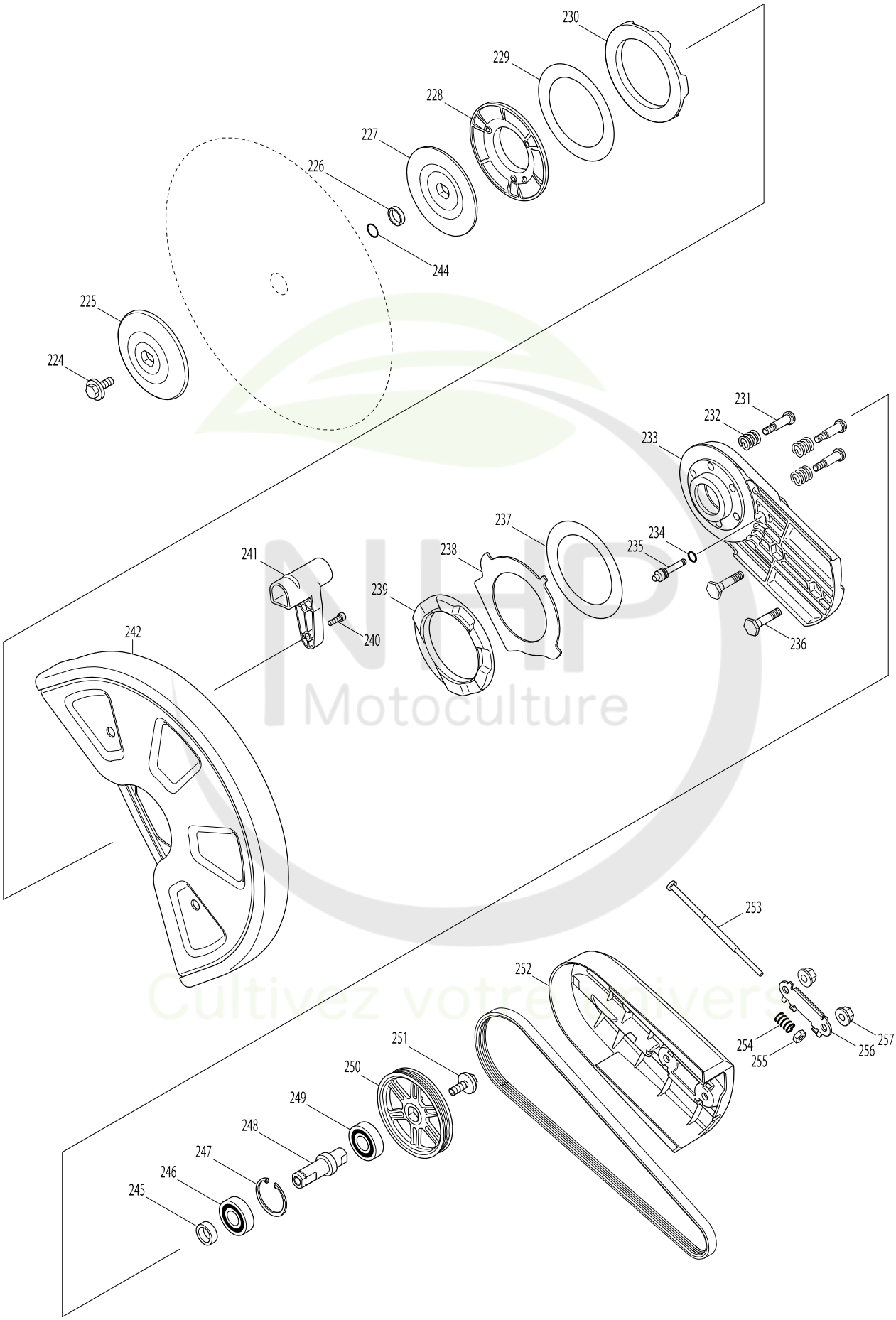

NHP Motoculture
Cultivez votre plaisir

Numéro du modèle PC7614V DECOUPEUSE 76cm3 355mm 4TEMPS

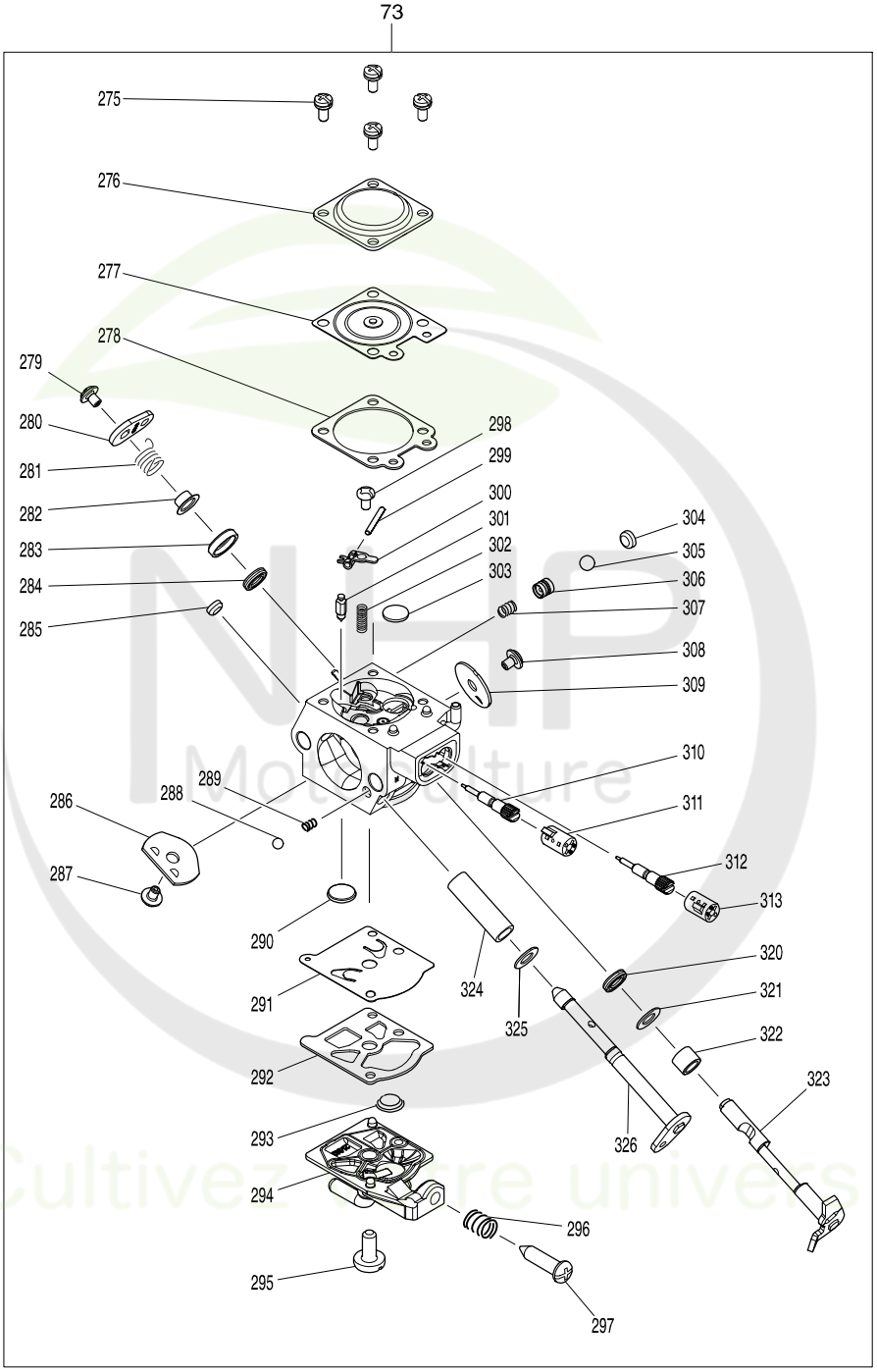

Numéro du modèle PC7614V DECOUPEUSE 76cm3 355mm 4...

Position	Référence piè	Description	Echa	QTE	N/O	Option 1	Option 2	COMMENTAIRE
001	421875-8	DOUILLE		1		P1		
002	452800-8	RACCORD TUYAU 4-4		1		P2		
003	422083-4	TUBE 3-190		1		P2		
004	168396-6	VIS BOUTON		1		P7		
005	142150-6	TUBULURE CPL		1		P7		
D10		INC. 6-8						
006	422074-5	DURITE		1		P1		
007	424101-4	COSSE		1		P1		
008	422119-9	TUBE 3-300		1		P4		
009	168398-2	POMPE PRIMER		1		P6		
010	324616-0	COLLIER		1		P2		
011	163447-0	FILTRE A ESSENCE		1		P4		
012	140831-6	BOUCHON RESERVOIR CPL		1		P13		
D10		INC. 13-15						
013	452697-5	BOUTON BOUCHON RESERVOIR		1		P3		
014	213080-9	JOINT 29,3 X 3,6		1	*	P1		
014-1	213831-0	O-RING 29.5	<	1				
015	450957-9	SANGLE		1		P1		
016	266475-5	VIS TORX 5,5X20		1		P1		
017	452736-1	CARTER POIGNEE		1		P8		
018	452722-2	BOUTON DE SECURITE		1		P4		
019	452721-4	LEVIER		1		P5		
020	233590-0	RESSORT DE TENSION 12		1		P1		
021	452723-0	LEVIER D'INTERRUPTEUR		1		P5		
022	256520-4	TIGE 5		1		P1		
023	452742-6	PORTE ARRIERE INTERNE		1		P2		
024	266475-5	VIS TORX 5,5X20		1		P1		
025	424408-8	TANK GUARD		1		P3		
026	140775-0	RESERVOIR COMPLET		1		P35		
C10	898274-3	INDICATION LABEL		1				
027	424583-0	BOUCHON		1		P1		
028	452742-6	PORTE ARRIERE INTERNE		1		P2		
029	266475-5	VIS TORX 5,5X20		1		P1		
030	424404-6	REAR FOOT		1		P1		
031	869695-6	PC-7614V NAME PLATE		1				
033	452737-9	FIXATION		1		P4		
034	424410-1	RUBBER CAP		1		P1		
035	266687-0	VIS AUTOFOREUSE 4X45		1		P1		
036	424410-1	RUBBER CAP		1		P1		
037	266687-0	VIS AUTOFOREUSE 4X45		2		P1		
038	266659-5	BOULON A TETE CREUSE M6X30		1		P1		
039	331940-4	POIGNEE AVANT		1		P37		
040	452741-8	RONDELLE		1		P5		
041	234214-1	RESSORT		1		P2		
042	266475-5	VIS TORX 5,5X20		3		P1		
043	346433-8	PLAQUE DE FOND		1		P21		
044	234213-3	RESSORT 13		1		P3		
045	266659-5	BOULON A TETE CREUSE M6X30		1		P1		

Position	Référence piè	Description	Echa	QTE	N/O	Option 1	Option 2	COMMENTAIRE
046	452740-0	PORTE AVANT INTERNE		1		P2		
047	318727-1	GALET 45		2		P5		
048	257972-2	MANCHON 6,5		2		P1		
049	266660-0	BOULON A TETE CREUSE M5X16		2		P1		
050	424405-4	PIED AVANT		2		P2		
051	266652-9	VIS M5 X 16		4	*	P1		
051-1	266849-0	H.L.SOCKET HEAD BOLT M5X16	O	4				
052	318712-4	MANCHON CAOUTCHOUC 22		1		P21		
053	140903-7	COUVERCLE SUP CPL		1		P20		
D10		INC. 54						
054	266692-7	VIS PAPILLON M6X15		1		P4		
056	141040-0	COUVERCLE FILTRE CPL		1		P25		
C10	893210-4	CAUTION LABEL		1				
C20	893211-2	CAUTION LABEL		1				
D10		INC. 57,58						
057	424409-6	PLUG COVER		1		P3		
058	424417-7	PACKING		1		P2		
061	266656-1	VIS M5 X 40		4		P1		
062	442165-6	FILTRE A AIR		1		P64		
063	424399-3	FILTRE INTERIEUR		1		P11		
064	266127-8	VIS PT3X20		2		P1		
065	452739-5	COUVERCLE DE SEPARATION		1		P3		
066	213459-4	O'RING 32		1		P7		
067	352012-2	SEPARATEUR D'HUILE		1		P10		
068	266657-9	BOULON A TETE CREUSE M5X45		2		P1		
069	452720-6	SUPPORT FILTRE		1		P64		
070	442166-4	JOINT CARBURATEUR		1		P1		
071	326040-3	TRINGLE D'ACCELERATION		1		P2		
072	424407-0	JOINT CAOUTCHOUC		1		P1		
073	168653-2	CARBURATEUR WT		1		P38		
D10		INC. 275-293,296-313,320-326						
074	326041-1	TRINGLE DE STARTER		1		P2		
075	422077-9	TUBE 3-190		1		P1		
076	422080-0	TUBE 3-35		1		P1		
077	452952-5	HOSE JOINT		1		P2		
078	422079-5	TUBE 3-45		1		P1		
079	424418-5	JOINT		1		P7		
080	422082-6	TUBE 3-130		1		P2		
081	422081-8	TUBE 3-75		1		P1		
082	452951-7	RACCORD TUYAU 4-4		1		P3		
083	452799-7	RACCORD TUYAU 4-6		1		P1		
084	452799-7	RACCORD TUYAU 4-6		1		P1		
085	346397-6	BAGUE GUIDE		1		P1		
086	452724-8	SUPPORT CARBURATEUR		1		P7		
087	424397-7	CONDUITE D'ASPIRATION		1		P22		
088	346495-6	BAGUE		1		P11		
089	266654-5	BOULON A TETE CREUSE M5X25		2	*	P1		
089-1	266852-1	H.L.SOCKET HEAD BOLT M5X25	O	2				

Position	Référence piè	Description	Echa	QTE	N/O	Option 1	Option 2	COMMENTAIRE
090	140898-4	CACHE CULBUTEURS CPL		1		P14		
D10		INC. 91-93						
091	422073-7	TUBE 3-8		1		P1		
092	318708-5	CARTER SUPERIEUR		1		P4		
093	452726-4	CONDUITE HUILE		1		P7		
094	345918-1	BAGUE		1		P1		
095	422078-7	TUBE 5-70		1		P1		
096	345918-1	BAGUE		1		P1		
097	422076-1	TUBE 3-170		1		P3		
098	126006-1	BOBINE D' ALLUMAGE		1		P29		
D10		INC. 99-101						
099	424105-6	COSSE DE BOUGIE		1		P1		
100	125920-8	IGNITION COIL		1		P28		
101	326148-3	CAPUCHON DE FICHE		1		P5		
102	168652-4	BOUGIE		1		P64		
103	125946-0	CYLINDER HEAD ASSEMBLY		1	*	P36		
D10		INC. 104-106			*			
103-1	135752-5	CYLINDER HEAD ASSEMBLY	<	1				
C10	125946-0	CYLINDER HEAD ASSEMBLY		1		P36		
D10		INC. 104-106,108,109,112						
D20		INC. 116,119,120,265						
104	140928-1	CULASSE COMPLETE		1		P32		
105	331969-0	VALVE GUIDE		2		P2		
106	424424-0	VALVE STEM SEAL		1		P5		
107	266660-0	BOULON A TETE CREUSE M5X16		5		P1		
108	234212-5	RESSORT DE COMPRESSION 11		2		P1		
109	331966-6	COUPELLE		2		P1		
110	346400-3	JOINT CACHE CULBUTEUR		1		P2		
111	331937-3	ENTRETOISE ECHAPPEMENT		1		P1		
112	256201-0	AXE 5		1	*	P3		
112-1	268310-3	AXE 5	O	1		P3		
113	346399-2	JOINT SILENCIEUX		1		P11		
114	168638-8	CARTER D'ECHAPPEMENT		1		P27		
115	266693-5	BOULON A TETE CREUSE M6X20		3	*	P1		
115-1	266693-5	BOULON A TETE CREUSE M6X20	<	3		P1		
116	126005-3	BRAS DE CULBUTEUR		2		P16		
117	256526-2	TIGE DE CULBUTEUR		2		P2		
118	442167-2	JOINT DE TETE DE CYLINDRE		1		P10		
119	331965-8	SOUPAPE D'EMISSION		1		P17		
120	331964-0	SOUPAPE D'ADMISSION		1		P6		
121	266659-5	BOULON A TETE CREUSE M6X30		1		P1		
122	318729-7	PORTE CENTRE INTERNE		1		P5		
123	140901-1	BLOC CYLINDRE CPL		1	*	P44		
123-1	123578-7	ENGINE BLOCK ASSY(FOR SERVICE)	<	1				
C10	140901-1	BLOC CYLINDRE CPL		1		P44		
D10		INC. 89,90,103,107,110,117,118						
D20		INC. 126,127,132-138,140-146						
D30		INC. 152-154,156-164,167-174						

Position	Référence piè	Description	Echa	QTE	N/O	Option 1	Option 2	COMMENTAIRE
D40		INC. 184,185						
124	638776-5	LEAD UNIT		1		P4		
125	266652-9	VIS M5 X 16		2	*	P1		
125-1	266849-0	H.L.SOCKET HEAD BOLT M5X16	O	2				
126	256200-2	AXE 5		1		P2		
127	125934-7	PIGNON COMPLET CAME		1	*	P66		
D10		INC. 128-131			*			
127-1	123299-1	CAM GEAR ASSEMBLY	<	1				
D10		INC. 128-131						
128	140817-0	CAM GEAR COMPLETE		1		P22		
129	233582-9	TORSION SPRING 9		1	*	P8		
129-1	233623-1	TORSION SPRING 9	<	1				
130	346434-6	CAM GEAR PLATE		1		P10		
131	318707-7	ROUE POLAIRE		1		P1		
132	256186-0	AXE 5		1		P1		
133	313209-8	LEVIER A CAME GAUCHE		1		P6		
134	313210-3	LEVIER A CAME DROIT		1		P6		
135	442168-0	JOINT DE CARTER		1		P5		
136	318725-5	COUVERCLE CAME		1		P7		
137	266652-9	VIS M5 X 16		4	*	P1		
137-1	266849-0	H.L.SOCKET HEAD BOLT M5X16	O	4				
138	213599-8	BAGUE D'ETANCHEITE		1	*	P2		
138-1	213599-8	BAGUE D'ETANCHEITE	O	1		P2		
139	254001-2	CLAVETTE WOODR M4X13		1		P7		
140	140900-3	VILEBREQUIN CPL		1		P41		
141	233995-4	RESSORT 12		2		P14		
142	326039-8	AXE DE PISTON		1		P2		
143	318726-3	PISTON		1		P23		
144	257332-8	SECOND RING		1	*	P15		
144-1	197458-3	ACCESSORY SET	<	1				
145	257333-6	OIL RING		1	*	P12		
146	257331-0	TOP RING		1	*	P15		
147	266659-5	BOULON A TETE CREUSE M6X30		1		P1		
148	638777-3	LEAD UNIT		1		P4		
149	232268-2	RESSORT DE CONTACT		1		P1		
150	318730-2	PORTE ARRIERE EXTERNE		1		P1		
151	234214-1	RESSORT		1		P2		
152	266659-5	BOULON A TETE CREUSE M6X30		8		P1		
153	424201-0	SOUPAPE		2		P2		
154	424406-2	COSSE		1		P5		
156	266652-9	VIS M5 X 16		3	*	P1		
156-1	266849-0	H.L.SOCKET HEAD BOLT M5X16	O	3				
157	452738-7	JOINT		1		P2		
158	345918-1	BAGUE		1		P1		
159	422084-2	TUBE		1		P6		
160	346398-4	PLAQUE DE CENTRAGE		1		P1		
161	318709-3	RONDELLE DE MAINTIEN		1		P1		
162	266652-9	VIS M5 X 16		1	*	P1		

Position	Référence piè	Description	Echa	QTE	N/O	Option 1	Option 2	COMMENTAIRE
162-1	266849-0	H.L.SOCKET HEAD BOLT M5X16	O	1				
163	345918-1	BAGUE		1		P1		
164	168655-8	DURITE HUILE CPL		1		P10		
D10		INC. 165,166						
165	326177-6	RETENUE D'HUILE		1		P3		
166	424384-6	DURITE D'HUILE		1		P5		
167	318710-8	CARTER D'HUILE		1		P18		
168	346452-4	GASKET		1		P1		
169	921412-3	BOULON M10X25		1		P1		
170	266652-9	VIS M5 X 16		4	*	P1		
170-1	266849-0	H.L.SOCKET HEAD BOLT M5X16	O	4				
171	213548-5	O RING 20		1		P1		
172	266862-8	BOULON M5X16		2		P1		
173	452614-5	CONDUIT D'HUILE		1		P12		
174	140899-2	BOUCHON RESERVOIR CPL		1		P7		
D10		INC. 175						
175	424421-6	BOUCHON DE RESERVOIR		1		P14		
176	318704-3	ROUE POLAIRE		1		P1		
177	264054-3	ECROU M10		1		P1		
178	452627-6	COUVERCLE DE CYLINDRE		1		P15		
179	266652-9	VIS M5 X 16		1	*	P1		
179-1	266849-0	H.L.SOCKET HEAD BOLT M5X16	O	1				
180	452628-4	COUVERCLE		1		P21		
181	266655-3	BOULON A TETE CREUSE M5X30		4		P62		
182	266659-5	BOULON A TETE CREUSE M6X30		1		P1		
183	318728-9	PORTE AVANT EXTERNE		1		P1		
184	267448-1	RONDELLE PLATE 41		1		P7		
185	213598-0	JOINT HUILE		1		P2		
186	318711-6	CARTER COTE EMBRAYAGE		1	*	P63		
186-1	319234-7	CUTTING ARM	S	1				
187	234214-1	RESSORT		1		P2		
188	318730-2	PORTE ARRIERE EXTERNE		1		P1		
189	266659-5	BOULON A TETE CREUSE M6X30		1		P1		
190	266658-7	BOULON A TETE CREUSE M6X25		5		P10		
191	225094-6	COURROIE EN V 5-800		1		P1		
192	331970-5	ENTRETOISE 17		1		P25		
193	125945-2	CLUTCH DRUM ASSEMBLY		1		P29		
D10		INC. 194-196						
194	165636-3	CLUTCH DRUM		1		P26		
195	962163-9	CIRCLIP MOD R INT 35		1		P7		
196	210138-5	BALL BEARING 6003LLU		1		P12		
197	331970-5	ENTRETOISE 17		1		P25		
198	168656-6	CLUTCH COMPLETE		1	*	P28		
D10		INC. 199-201			*			
198-1	168834-8	CLUTCH COMPLETE	<	1				
D10		INC. 199-201						
199	231871-6	TENSION SPRING 6		3	*	P9		
199-1	231884-7	TENSION SPRING 6	<	3		P9		

Position	Référence piè	Description	Echa	QTE	N/O	Option 1	Option 2	COMMENTAIRE
200	313207-2	CLUTCH SHOE		3		P17		
201	313208-0	CLUTCH HOLDER		1		P21		
202	893206-5	PC-7614V MODEL NO.LABEL		1				
203	266792-3	BOULON A TETE CREUSE M5X18		3		P1		
204	125919-3	STARTER ASSEMBLY		1		P30		
D10		INC. 205-212						
205	424501-8	BOUTON DE DEMARRAGE		1		P64		
206	332046-1	GUIDE DE CABLE		1		P1		
207	452613-7	CARTER DE LANCEUR		1		P62		
208	232262-4	RESSORT DE RAPPEL		1		P11		
209	444040-2	CABLE DE DEMARRAGE		1		P62		
210	424500-0	ARRETE-CORDE		1		P5		
211	453466-7	POULIE		1		P64		
212	266634-1	CHEVILLE M6X20		1		P4		
213	452930-5	SUPPORT		1		P1		
214	266653-7	VIS M5 X 20		3	*	P1		
214-1	266847-4	H.L.SOCKET HEAD BOLT M5X20	O	3	*			
214-2	266851-3	H.L.BIND BOLT M5X20	<	3				
215	452717-5	COUVERCLE DE DEBRAYAGE		1	*	P18		
215-1	455560-1	CLUTCH COVER	S	1				
216	264080-2	ECROU HEX M10-17		1		P3		
218	266784-2	BOULON A TETE CREUSE M5X16		3	*	P64		
218-1	266859-7	H.L.SOCKET HEAD BOLT M5X12	O	3				
219	140816-2	CLIQUET COMPLET		1		P35		
224	266690-1	VIS HEXAGONAL M8X25 JR3030T		1		P1		
225	224443-4	BRIDE		1		P2		
226	257312-4	BAGUE 17		1		P2		
227	224443-4	BRIDE		1		P2		
228	318746-7	BAGUE DE PRESSION		1		P11		
229	442169-8	DISQUE DE GLISSEMENT		1		P16		
230	424426-6	RONDELLE CAOUTCHOUC INT		1		P3		
231	266689-6	BOULON M6		3	*	P4		
231-1	266970-5	H.L.SOCKET HEAD COLLAR BOLT M6	O	3				
232	234216-7	RESSORT 8		3	*	P1		
232-1	234374-9	COMPRESSION SPRING 8	O	3				
233	318722-1	COUVERCLE		1		P62		
234	213625-3	O-RING 9		1		P1		
235	326038-0	TIGE		1		P5		
236	266688-8	ECROU M8		2		P1		
237	442169-8	DISQUE DE GLISSEMENT		1		P16		
238	346455-8	TOLE DE BUTEE		1		P1		
239	424427-4	RONDELLE CAOUTCHOUC EXT		1		P7		
240	266725-8	BOULON A TETE CREUSE M5X16		2		P4		
241	452938-9	POIGNEE		1		P1		
242	141042-6	CAPOT COMPLET		1		P37		
C10	893218-8	ETIQUETTE EK7651H		1		P4		
244	213162-7	O'RING 14		1		P2		
245	257971-4	BAGUE 17		1		P1		

Position	Référence piè	Description	Echa	QTE	N/O	Option 1	Option 2	COMMENTAIRE
246	211281-3	ROULEMENT A BILLES 6203LLU		1		P16		
247	962157-4	CIRCLIP MOD R INT 40		1		P10		
248	326062-3	AXE		1		P9		
249	211281-3	ROULEMENT A BILLES 6203LLU		1		P16		
250	222174-9	POULIE V 5-95.8		1		P10		
251	266690-1	VIS HEXAGONAL M8X25 JR3030T		1		P1		
252	452716-7	COUVERCLE DE COURROIE		1	*	P17		
252-1	455937-0	BELT COVER	S	1				
253	266691-9	VIS DE TENSION M6		1		P17		
254	234215-9	RESSORT		1		P1		
255	252157-5	ETRIER FILETE M6		1		P3		
256	346457-4	PLAQUE		1		P1		
257	264081-0	ECROU M8		2	*	P1		
257-1	264055-1	ECROU HEXAGONAL	S	2		P1		
258	424023-8	BAGUE 9		1		P1		
259	346554-6	PLAQUE		1		P4		
260	424316-3	SOUPAPE		1		P5		
261	166106-5	SAC A POUSSIERE		1		P3		
262	424499-9	RUBBER SLEEVE 22		1		P2		
263	800E23-6	CAUTION LABEL		1				
264	346611-0	JOINT COUVERCLE STARTER		1		P7		
265	331967-4	GOUPILLE FENDUE		4		P1		
266	346589-7	PROTECTION ECHAPPEMENT		1		P22		
267	266782-6	BOULON M5X16		2		P1		
268	325665-0	RACCORD		4		P1		
269	331897-9	BILLE		2		P1		
270	897179-4	SERIAL NO. LABEL		1	*			
270-1	850F72-9	SERIAL NO. LABEL	O	1				
275	WJ00096589	SCREW ASSEMBLY		4		P2		
276	141943-8	METERING COVER ASSEMBLY		1				
277	168620-7	METERING DIAPHRAGM		1		P17		
278	442183-4	METERING DIAPHRAGM GASKET		1		P4		
279	WJ00096475	SCREW		1		P1		
280	WJ00183498	THROTTLE LEVER		1				
281	WJ00983707	SPRING		1				
282	WJ00014886	BUSHING 148-86		1				
283	WJ00148545	BUSHING		1				
284	WJ00015631	THROTTLE SHAFT SEAL		1				
285	WJ00088119	PLUG CAP		1				
286	WJ00343480	CHOKE VALVE		1				
287	WJ00096475	SCREW		1		P1		
288	5806122220	BALL		1				
289	5806122210	SPRING		1				
290	352010-6	INLET SCREEN		1	*	P1		
290-1	WJ00014070	INLET SCREEN	O	1		P3		
291	WJ00009589	PUMP DIAPHRAGM		1		P6		
292	442192-3	PUMP GASKET		1	*			
292-1	WJ00092225	GASKET-PUMP	O	1		P3		

Position	Référence piè	Description	Echa	QTE	N/O	Option 1	Option 2	COMMENTAIRE
293	234183-6	CONICAL COMPRESSION SPRING 5-9		1		P1		
296	5106045250	SPRING		1	*			
296-1	WJ00098217	SPRING	O	1				
297	WJ00096368	IDLE ADJUST SCREW		1				
298	5016004110	SCREW		1				
299	WJ00014477	METERING LEVER PIN		1		P1		
300	WJ00016648	LEVER		1		P3		
301	WJ00008282	INLET NEEDLE VALVE		1		P10		
302	234277-7	COMPRESSION SPRING 3		1				
303	5416036160	PLUG-WELCH		1				
304	WJ00088229	CUP PLUG		1		P1		
305	WJ00008995	BALL		1				
306	WJ00160580	PISTON ASSEMBLY ACCELERATOR		1				
307	WJ00983164	SPRING		1		P2		
308	WJ00096475	SCREW		1		P1		
309	5806122260	THROTTLE VALVE		1				
310	WJ01023347	NEEDLE		1				
311	WJ00025162	LIMITER CAP		1				
312	WJ01023343	NEEDLE		1				
313	WJ00025162	LIMITER CAP		1				
320	WJ00015631	THROTTLE SHAFT SEAL		1				
321	WJ00136194	WASHER		1				
322	WJ00014896	SPACER-THROTTLE LEVER		1				
323	WJ00224273	SHAFT ASSEMBLY-THROTTLE		1				
324	WJ00148542	SLEEVE-CHOKE		1				
325	WJ00136231	WASHER		1				
326	WJ00224210	SHAFT ASSEMBLY-CHOKE		1				
A01	195488-8	KIT OUTILS		1		P13		
C10	782025-3	TORX WRENCH		1				
C20	782236-0	WRENCH 13-16		1				
C30	783012-5	TOURNEVIS SPECIAL		1		P1		
C40	831340-3	TOOL BAG		1				
A02	195615-7	OIL BOTTLE SET		1				
A03	195792-5	WATER SET		1				
C10	123121-2	MANCHON D'ACCOUPLEMENT		1		P4		
C20	126068-9	WATER SET PART		1				
C30	266707-0	BOULON M5X10		1		P1		
C40	452930-5	SUPPORT		1		P1		
A04	195945-6	SET PRE FILTRE		1		P18		
A05	195794-1	SET RONDELLES		1		P7		
E01	898428-2	CAUTION PLATE		1				
E02	898746-8	CAUTION TAG		1				
E03	898855-3	CAUTION TAG		1				