Retrouvez cette piece sur nhp-motoculture.fr en cliquant sur la reference

Model No.E12030H ELAGUEUSE PERCHE TELESCOPIQUE

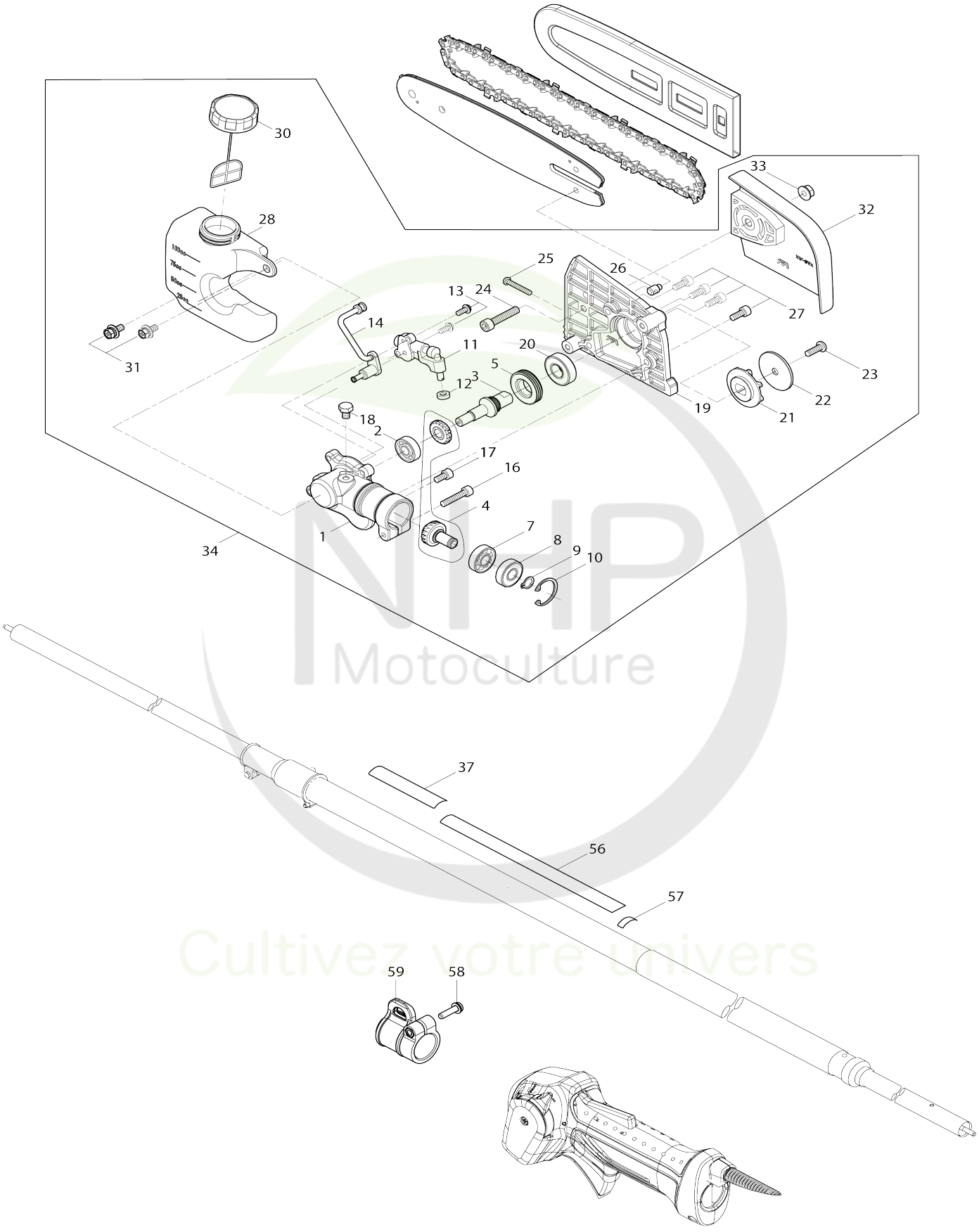

NHP Motoculture
Cultivez votre univers

Model No.EY2650H ELAGUESE PERCHE TELESCOPI 25CM

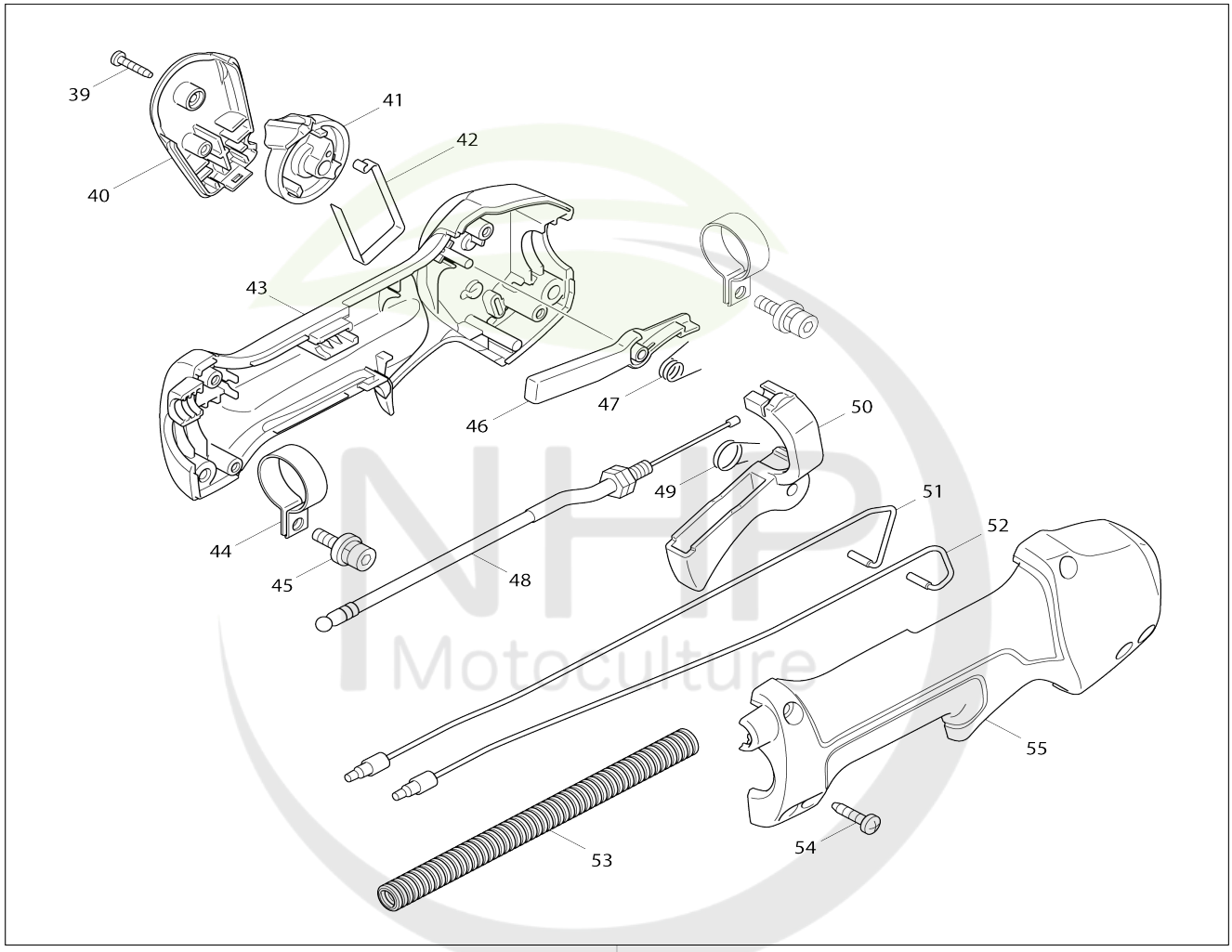

38

NHP Motoculture
Cultivez votre univers

Model No.EY2650H ELAGUESE PERCHE TELESCOPI 25CM

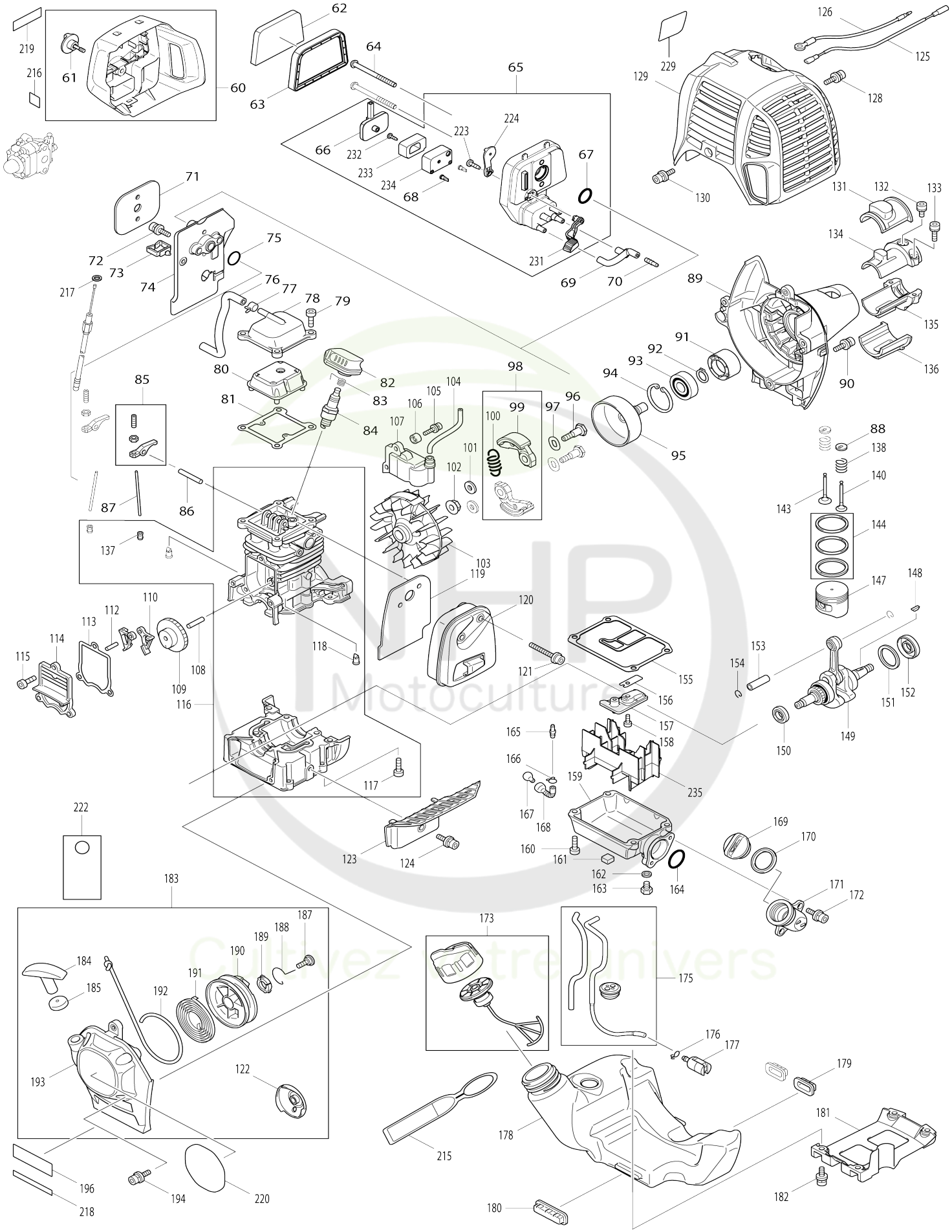

Model No.EY2650H ELAGUESE PERCHE TELESCOPI 25CM

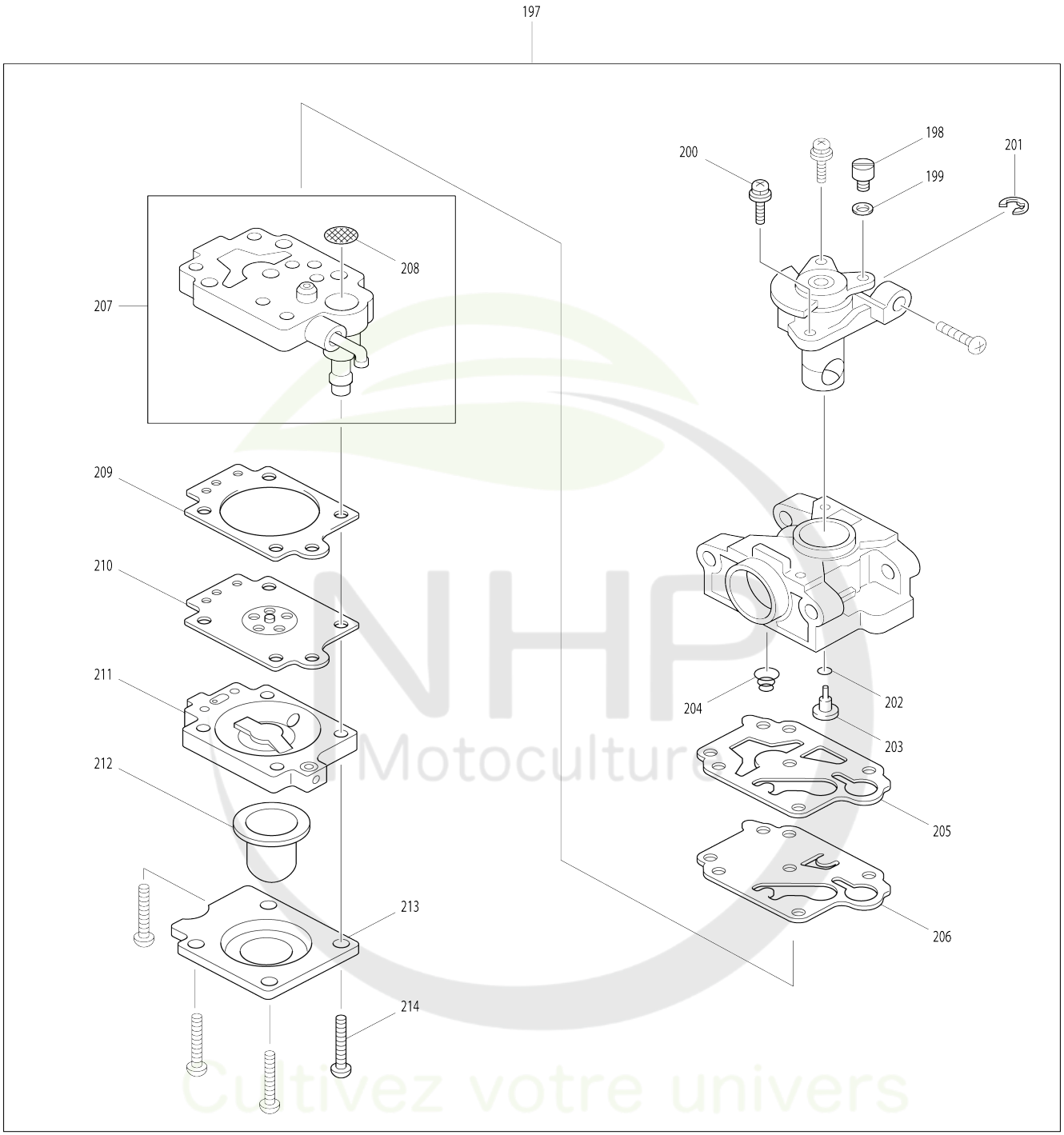

Model No.EY2650H ELAGUESE PERCHE TELESCOPI 25CM

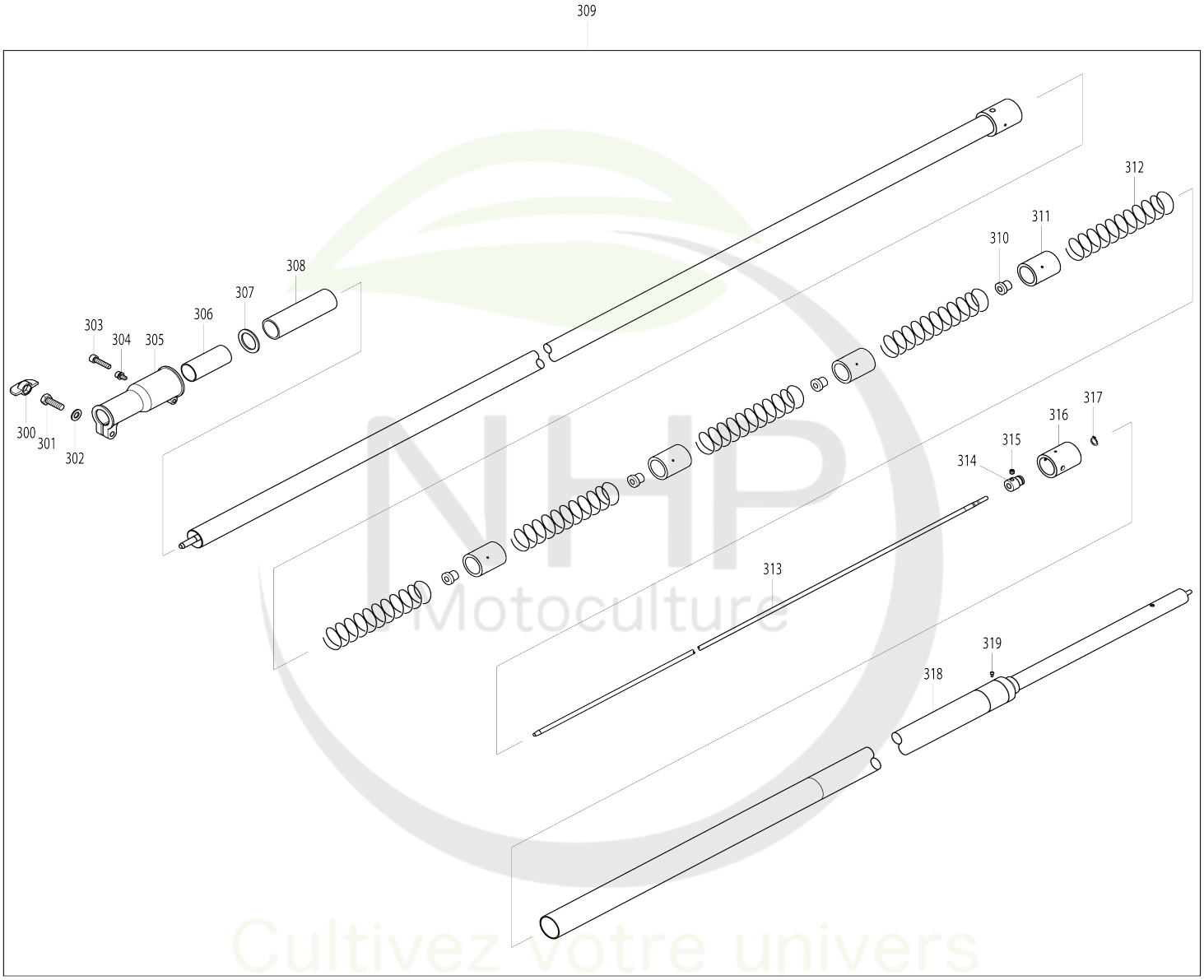

Model No.EY2650H ELAGUESE PERCHE TELESCOPI 25CM

Numéro d'article	N ° de pièces	Description	Interchangeabilité	Q'ty	Nouvelle / ancienne	Note 1	Note 2
001	XTM0000001	GEAR CASE A		1	*		
001-1	XTM0000029	GEAR CASE A	O	1			
002	XTM0000002	BALL BEARING 608		1			
003	XTM0000003	GEAR SHAFT		1	*		
003-1	XTM0000024	GEAR SHAFT	<	1	*		
003-2	XTM0000030	GEAR SHAFT	S	1			
004	XTM0000004	BEVEL GEAR SET		1	*		
004-1	XTM0000028	BEVEL GEAR SET	X	1			
005	XTM0000005	WORM WHEEL		1			
007	XTM0000006	BALL BEARING 609		1			
008	XTM0000007	BALL BEARING 609Z		1			
009	961005-4	Circlip exterieur S-9		1			
010	962103-7	Circlip int R-24		1			
011	XTM0000008	OIL PUMP		1	*		
011-1	XTM0000025	OIL PUMP	<	1			
012	XTM0000009	SEAL		1			
013	911111-5	Vis à tête cylindrique M4X10 W		2			
014	XTM0000010	OIL PIPE ASS'Y		1			
016	922242-5	Boulon à tête cylindrique à six pans creux M5X25		1			
017	922207-7	Boulon à tête cylindrique à six pans creux M5X10		1			
018	XTM0000011	HB BOLT 6X8		1			
019	XTM0000012	GEAR CASE B		1	*		
019-1	XTM0000026	GEAR CASE B	<	1	*		
019-2	XTM0000027	GEAR CASE B	<	1			
020	XTM0000013	BALL BEARING 6001DDW		1			
021	XTM0000014	SPROCKET		1			
022	XTM0000015	SPEOCKET WASHER		1	*		
022-1	XTM0000031	SPROCKET WASHER	S	1			
023	XTM0000016	H.S. BOTTON HEAD SCREW M6X15		1	*		
023-1	XTM0000032	E RING	S	1			
024	922352-8	Boulon à tête cylindrique à six pans creux M6X30		1			
025	XTM0000017	ADJUSTER SCREW M4X30		1	*		
025-1	XTM0000017	ADJUSTER SCREW M4X30	O	1			
026	XTM0000018	ADJUSTER		1			
027	922212-4	Boulon à tête cylindrique à six pans creux M5X12		4			
028	XTM0000019	OIL TANK ASS'Y		1			
030	XTM0000020	TANK CAP ASS'Y		1			
031	XTM0000021	H.S.H.BOLT M5X12SW		2			
032	XTM0000022	CHAIN COVER		1			
033	XTM0000023	FLANGE NUT M6		1			
034	142615-8	Tête d'élagueuse à perche complète		1	*		
C10	803K89-1	Étiquette d'indication		1	*		
D10		INC. 1-5,7-14,16-28,30-33					

034-1	143197-3	Tête d’élagueuse à perche complète	<	1	*		
C10	803K89-1	Étiquette d’indication		1	*		
D10		INC. 1-5,7-14,16-28,30-33					
034-2	123366-2	Ensemble de tête d’élagueuse à perche	O	1	*		
D10		INC. 1-5,7-14,16-28,30-33					
034-3	127300-4	Ensemble de tête d’élagueuse à perche	<	1			
D10		INC. 1-5,7-14,16-28,30-33					
037	819312-8	Makita étiquette logo		1	*		
037-1	808D12-9	Makita étiquette logo	<	1			
038	126488-7	Levier de commande assemblage		1			
D10		INC. 39-55					
039	266130-9	Vis taraudeuse à tête bombée 3X16		1			
040	451595-0	Couvercle du commutateur		1			
041	451594-2	Gâchette allongée		1			
042	232251-9	Ressort à lame		1			
043	188832-6	Ensemble du boîtier du levier		1			
D10		INC. 55					
044	346248-3	Dispositif de serrage 24		2			
045	922218-2	Boulon à tête cylindrique à six pans creux M5X14 WR		2			
046	451593-4	Levier de verrouillage		1			
047	233541-3	Ressort de torsion 7		1			
048	168571-4	Câble de commande		1			
049	233540-5	Ressort de torsion 11		1			
050	455313-8	Levier de gaz		1			
051	638714-7	Unité responsable		1			
052	638713-9	Unité responsable		1			
053	452071-7	Tube ondulé		1			
054	266326-2	Vis taraudeuse à tête bombée 4X18		4			
055	188832-6	Ensemble du boîtier du levier		1			
D10		INC. 43					
056	803K81-7	Étiquette d’avertissement		1			
057	801D19-4	Numéro de série. étiquette		1			
058	911233-1	Vis à tête cylindrique M5X20 WR		1			
059	168478-4	Crochet de suspension		1			
060	126202-1	Couvercle de filtre a air cpl.		1	*		
D10		INC. 61					
060-1	123499-3	Couvercle de filtre a air cpl.	S	1			
D10		INC. 61					
061	265791-2	Vis avec mollet M4		1			
062	443171-4	Filtre à air		1	*		
062-1	443171-4	Filtre à air	O	1			
063	443169-1	Filtre à air		1			
064	266618-9	Boulon à tête ronde hexagonale M5X60		2			
065	126198-6	Ensemble de plaque de nettoyage		1	*		
D10		INC. 66-68,223,224,231-234					

NHP Motoculture
Boostez votre univers

065-1	123501-2	Ensemble de plaque de nettoyage	S	1			
D10		INC. 66-68,223,224,231-234					
066	162346-3	Plaque de séparation		1			
067	213540-1	Joint torique 15		1			
068	424316-3	Contrôle valve		2			
069	422099-9	Tuyau		1			
070	325665-0	Tuyau de jonction		1			
071	442153-3	Joint carburateur		1			
072	266787-6	Boulon à tête cylindrique à six pans creux M5X18 WR		2			
073	451825-9	Dispositif de serrage		1			
074	451729-5	Isolateur		1			
075	213547-7	Joint torique 12		1			
076	422109-2	Reniflard		1			
077	345918-1	Collier de serrage		1			
078	318745-9	Cache culbuteur externe		1			
079	922222-1	Boulon à tête cylindrique à six pans creux M5X16		4			
080	453860-3	Cache culbuteur interne		1			
081	162304-9	Joint cache culbuteur		1			
082	424302-4	Capuchon de bougie		1			
083	324891-8	Ressort de bouchon de bougie		1			
084	168534-0	Bougie d’allumage		1			
085	125554-7	Ensemble du bras du culbuteur		2			
086	256200-2	Goupille 5		1			
087	256865-0	Tringle 2.5		2			
088	325668-4	Pièce de retenue de ressort		2			
089	451735-0	Boîtier de l’embrayage		1			
090	922228-9	Boulon à tête cylindrique à six pans creux M5X18 WR		3			
091	450569-8	Entretoise		1			
092	961052-5	Circlip exterieur S-12		1			
093	210111-5	Roulement à billes 6201LLU		1			
094	962151-6	Circlip int R-32		1			
095	165747-4	Cloche d'embrayage complet		1			
096	266864-4	Boulon à tête hexagonale et épaulement M6X25		2			
097	267817-6	Rondelle 8		2			
098	126135-0	Ensemble de l’embrayage		1			
D10		INC. 99,100					
099	168498-8	Patin d’embrayage		2	*		
099-1	161332-1	Patin d’embrayage	O	2			
100	231881-3	Ressort du carter 7		1			
101	267812-6	Rondelle 6		2			
102	264039-9	Écrou hexagonal pour ressort à disque conique M8-13		1			
103	318569-3	Volant		1			
104	444021-6	Tube		1			
105	266602-4	Boulon à tête cylindrique à six pans creux M4X20		2			
106	452049-0	Entretoise		2			
107	168559-4	Bobine d’allumage		1			
108	268238-5	Goupille 5		1			

NHP Motoculture
Cultivez votre univers

109	125552-1	Pignon complet came		1			
110	313169-4	Came g		2			
112	268239-3	Goupille 4		1			
113	162274-2	Joint couvercle came		1			
114	318443-5	Couvercle came		1			
115	922222-1	Boulon à tête cylindrique à six pa ns creux M5X16		3			
116	135478-9	Ensemble de bloc-cylindres		1			
D10		INC. 117,118,137					
117	922222-1	Boulon à tête cylindrique à six pa ns creux M5X16		6			
118	424201-0	Contrôle valve		2			
119	346331-6	Joint silencieux		1			
120	168554-4	Silencieux d'échappement		1			
121	266440-4	Boulon à tête cylindrique à six pa ns creux M5X40		2			
122	168483-1	Poulie		1			
123	451731-8	Plaque silencieux		1			
124	922218-2	Boulon à tête cylindrique à six pa ns creux M5X14 WR		1			
125	638707-4	Unité responsable		1			
126	638708-2	Unité responsable		1			
128	922218-2	Boulon à tête cylindrique à six pa ns creux M5X14 WR		1			
129	453266-5	Couvercle de cylindre		1			
130	922218-2	Boulon à tête cylindrique à six pa ns creux M5X14 WR		1			
131	424082-2	Caoutchouc anti-vibration		1			
132	922211-6	Boulon à tête cylindrique à six pa ns creux M5X12 W		1			
133	922226-3	Boulon à tête cylindrique à six pa ns creux M5X18 W		2			
134	318249-1	Porte-tuyau		1			
135	318250-6	Porte-tuyau		1			
136	424083-0	Caoutchouc anti-vibration		1			
137	424200-2	Entretoise		2			
138	234108-0	Ressort boudin 9		2			
140	325669-2	Soupape d’échappement		1	*		
140-1	326366-3	Soupape d’échappement	O	1			
143	325670-7	Clapet d’admission		1	*		
143-1	326367-1	Clapet d’admission	O	1			
144	195145-8	Jeu rondelle de piston		1			
147	318441-9	Piston		1			
148	254040-2	Clavette woodr 3		1			
149	126359-8	Ensemble vilebrequin		1	*		
D10		INC. 150-152					
149-1	123774-7	Ensemble vilebrequin	<	1			
D10		INC. 150-152					
150	213148-1	Joint huile 10		1	*		
150-1	213769-9	Joint huile 10	<	1			
151	267400-9	Rondelle plate 23		1			
152	213147-3	Joint huile 12		1	*		
152-1	213089-1	Joint huile 12	<	1			
153	257781-9	Axe de piston		1			

NHP Motoculture
Motivez votre univers

154	233976-8	Pince		2			
155	162345-5	Joint reservoir d'huile		1			
156	346083-9	Robinet en plomb		1			
157	318910-0	Rondelle de maintien		1			
158	922112-8	Boulon à tête cylindrique à six pans creux M4X10		1			
159	318588-9	Carter d'huile		1			
160	922222-1	Boulon à tête cylindrique à six pans creux M5X16		4			
161	424344-8	Amortisseur		1			
162	346305-7	Joint		1			
163	266611-3	Boulon à tête hexagonale M6X8		1			
164	213548-5	Joint torique 20		1			
165	325665-0	Tuyau de jonction		1			
166	282020-8	Collier de serrage		1	*		
166-1	282020-8	Collier de serrage	O	1			
167	325666-8	Retenue d'huile		1	*		
167-1	325666-8	Retenue d'huile	O	1			
168	424301-6	Tube d’huile		1	*		
168-1	125805-8	Ensemble du tube d’huile	S	1			
C10	424301-6	Tube d’huile		1			
D10		INC. 166,167					
169	452047-4	Bouchon du réservoir d’huile		1			
170	424343-0	Joint		1			
171	452048-2	Tuyau d’huile		1			
172	922218-2	Boulon à tête cylindrique à six pans creux M5X14 WR		2			
173	125728-0	Ensemble du bouchon du réservoir de carburant		1	*		
173-1	127112-5	Ensemble du bouchon du réservoir de carburant	O	1			
175	168755-4	Tube complet		1			
176	282020-8	Collier de serrage		1			
177	163518-3	Filtre à essence		1			
178	451736-8	Reservoir		1			
179	424080-6	Caoutchouc anti-vibration		2			
180	424081-4	Caoutchouc anti-vibration		1			
181	451737-6	Protection de réservoir		1			
182	922218-2	Boulon à tête cylindrique à six pans creux M5X14 WR		4			
183	195308-6	Kit lanceur		1			
D10		INC. 122,184,185,187-193					
184	424319-7	Poignee de lanceur		1			
185	424359-5	Amortisseur		1			
187	266585-8	Vis taraudeuse à tête bombée 5X12		1			
188	325923-4	Bras articule		1			
189	451938-6	Collier		1			
190	451937-8	Dévidoir		1			
191	232258-5	Ressort spiral		1			
192	444023-2	Cable de demarrage		1			
193	451733-4	Boîtier du lanceur		1			
194	922223-9	Boulon à tête cylindrique à six pans creux M5X16 WR		4			

196	816565-0	Makita étiquette logo		1			
197	168762-7	Carburateur		1			
D10		INC. 198-207,209-214					
198	325922-6	Pivot		1			
199	413140-9	Rondelle		1			
200	266581-6	Vis à tête cylindrique M3X8 W		2	*		
200-1	WJ00096364	SCREW M3X8 WITH WASHER	O	2			
201	257964-1	Circlip (EXT) E3		1			
202	213538-8	Joint torique 2		1			
203	325985-2	Jet		1			
204	234183-6	Ressort de compression conique 5-9		1			
205	442155-9	Joint de pompe		1			
206	168575-6	Membrane de pompe		1	*		
206-1	WJ00009599	PUMP DIAPHRAGM	O	1			
207	141737-1	Corps de pompe		1			
D10		INC. 208					
208	352021-1	Écran d’entrée		1			
209	442154-1	Membrane de commande jeu		1			
210	168620-7	Diaphragme de dosage		1			
211	140438-8	Corps de purge d’air		1			
212	424314-7	Pompe d’amorçage		1			
213	346270-0	Couvercle de pompe primaire		1			
214	266582-4	Vis taraudeuse à tête cylindrique large 3X24		4			
215	810455-9	Plaque d’avertissement		1			
216	800F73-7	Étiquette d'exploitation		1			
217	941151-9	Rondelle plate 6		1			
218	816567-6	Numéro de série. étiquette		1			
220	803K90-6	Modèle no. étiquette EY2650H		1			
222	819430-2	Étiquette d’avertissement		1			
223	266427-6	Vis taraudeuse à tête bombée 4X 12		1			
224	452219-1	Plaque d’étrangleur		1			
229	801P53-6	Étiquette d'approbation des émi ssions de gaz		1	*		
231	452220-6	Levier d’étrangleur		1			
232	266007-8	Vis taraudeuse à tête bombée 3X 10		1			
233	352020-3	Maillage séparateur		1			
234	453865-3	Separateur		1			
235	453862-9	Support plaque huile		1			
236	135599-7	Ensemble cylindre piston 25.4CC		1	*		
D10		INC. 85-88,108-110,112-118,					
D20		INC. 137,138,140,143,144,147,					
D30		INC. 149-154					
236-1	135668-4	Ensemble cylindre piston 25.4CC	O	1			
D10		INC. 85-88,108-110,112-118,					
D20		INC. 137,138,140,143,144,147,					
D30		INC. 149-154					
300	TF6116068B	KNOB		1			
301	TF119F0840	HEX.BOLT		1			
302	TF411M0800	FLAT WASHER		1			

NHP Motoculture
Cultivez votre univers

303	TF120S0625	HEX.SOCKET HEAD BOLT (M6X25)		1			
304	TF120S0510	HEX.SOCKET HEAD BOLT (M5X10)		1			
305	TF2616001A	SLIDE HOLDER		1			
306	TF6126008A	SLEEVE		1			
307	TF3651008A	SLIDE HOLDER WASHER		1			
308	TF6362070A	CUSHION TUBE		1			
309	TF3312328A	MAIN PIPE ASSY		1	*		
309-1	142607-7	Tube télescopique complet	<	1			
C10	TF3312328A	MAIN PIPE ASSY		1			
D10		INC. 56,300-319					
310	TF6126009A	DRIVE BUSH		4			
311	TF6126010A	BUSH HOLDER		4			
312	TF5313012A	SPRING		5			
313	TF4117027A	DRIVE SHAFT		1			
314	TF4613005B	SET COLLAR		1			
315	TF290Q0506	HEX.SOCKET HEAD SET SCREW		1			
316	TF6126010A	BUSH HOLDER		1			
317	TF480J1200	SNAP RING (S-12)		1			
318	TF3318145A	GUIDE PIPE ASSY		1	*		
318-1	TF3318145B	GUIDE PIPE ASSY	<	1			
319	TF244F0408	SCREW		1			
320	286284-6	Capuchon		1			
A01	125516-5	Ensemble de la lanière		1			
A02	195246-2	Ensemble lunette de securitée		1	*		
A03	195500-4	Jeu d'huile		1	*		
A03-1	197007-6	Jeu d'huile	O	1	*		
A03-2	191A18-9	Jeu d'huile	O	1	*		
A03-3	197007-6	Jeu d'huile	O	1			
A04	831304-7	Sac accessoires		1			
A05	782233-6	Cle de montage 10-16 10-16		1			
A06	783020-6	Tournevis (-)		1			
A07	783223-2	Cle btr 4		1			
A08	165695-7	Guide-chaîne 10		1			
A09	452093-7	Fourreau		1			
A10	196142-7	Kit de chaîne		1	*		
A10-1	191H20-4	Ensemble 10 de chaîne	O	1			

Veuillez indiquer les pièces n ° lorsque votre commande. Date d'impression 06/06/2024