Retrouvez cette piece sur nhp-motoculture.fr en cliquant sur la reference

Spare Parts List
Ersatzteilliste
Liste de pièces détachées
Lista de piezas de repuesto

2013-01

EV-3213

NHP Motoculture
Cultivez votre univers

DOLMAR

A member of the Makita Group

DOLMAR GmbH ▪ Postfach 70 04 20 ▪ D-22004 Hamburg ▪ Germany

EV-3213	1	EV-3213 EV-3213 EV-3213 EV-3213	DOLMAR A member of the Makita Group

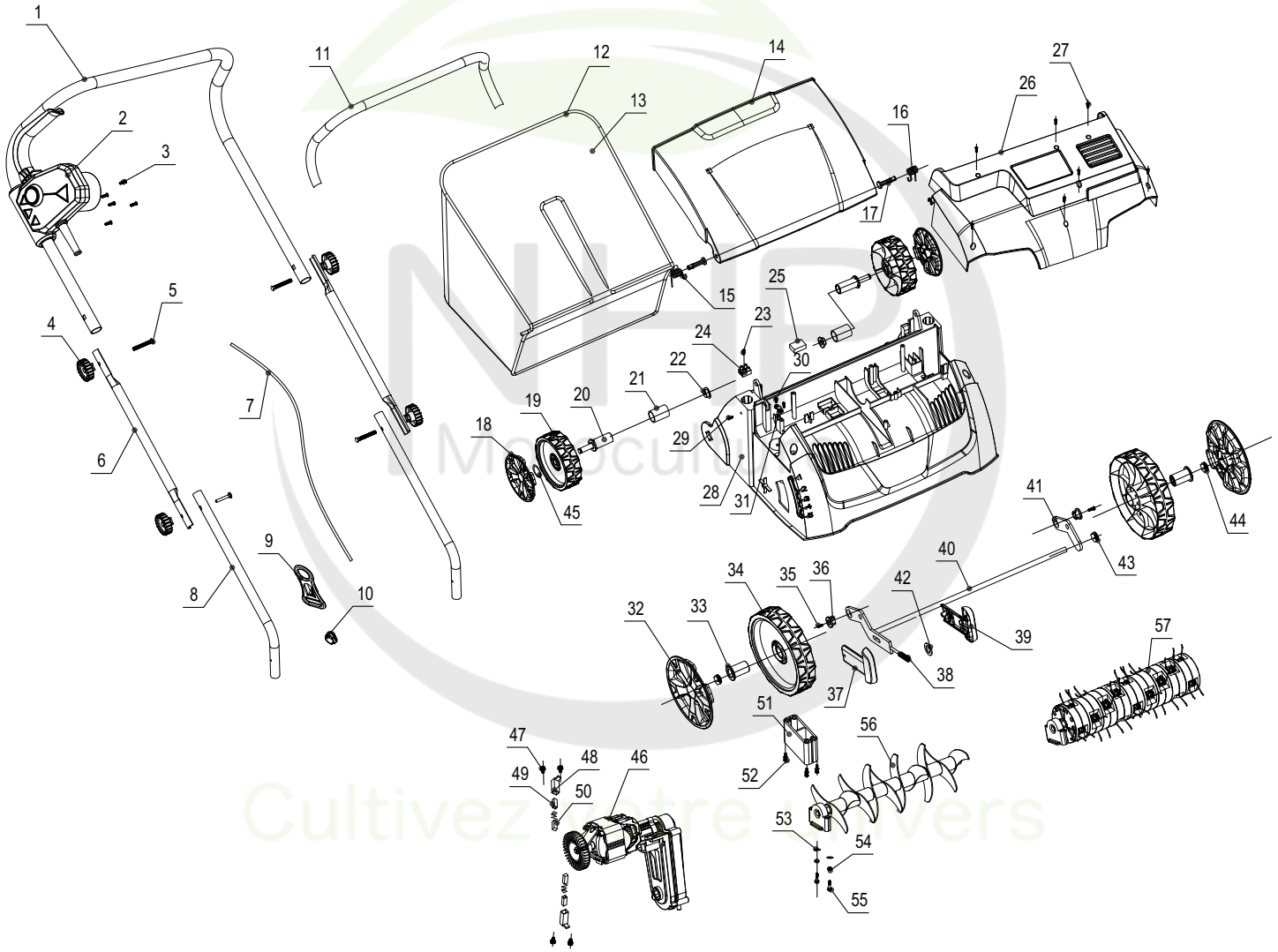

Seite / Page	Pos.	EV-3213	Teil-Nr. Part No. No. de pièce No. de pieza	Hinweise Notes Renseign. Nota	Bezeichnung	Spezifikation Specification	Description	Désignation	Denominación
1	1	1	652 023 913		OBERHOLM		UPPER HANDLE	MANCHE SUPÉRIEURE	MANGO SUPERIOR
1	2	1	652 024 703		SCHALTERGEHÄUSE KPL.		SWITCH BOX ASS'Y	INTERRUPTEUR CPL.	INTERRUPTOR CPL.
1	3	6	652 024 704		SCHRAUBE		SCREW	VIS	TORNILLO
1	4	4	652 024 072		KNAUF		KNOB	POIGNEE	MANETA
1	5	4	652 023 808		SCHRAUBE		SCREW	VIS	TORNILLO
1	6	2	652 023 912		MITTELHOLM		MIDDLE HANDLE	MANCHERON	MANILLAR
1	7	1	652 023 787		VERBINDUNGSKABEL	2x1,0mm2	CONNECTION CABLE	CÂBLE DE RACCORDEMENT	CABLE DE CONEXIÓN
1	8	2	652 023 911		UNTERHOLM		LOWER HANDLE	MANCHE INFÉRIEURE	MANGO INFERIOR
1	9	1	652 023 811		KABELHALTERUNG		CABLE HANGER	ATTACHE POUR CÂBLES	SOPORTE DE CABLES
1	10	2	652 024 705		KABELSCHELLE		CABLE CLIP	COLLIER DE CÂBLE	ABRAZADERA
1	11	1	652 024 706		GRIFFUMHÜLLUNG		HANDLE SHEATH	POIGNÉE	EMPUÑADURA
1	12	1	652 024 707		RAHMEN		COLLECTION BAG SUPPORT	CADRE	MARKO
1	13	1	652 023 996		GRASS-SACK		GRASS CATCHER BAG	BAC	CESTO
1	14	1	652 023 994		HECKKLAPPE		REAR FLAP	HAYON	PORTÓN TRASERO
1	15	1	652 023 990		DREHFEDER LINKS		REAR FLAP TORSION SPRING -LEFT	RESSORT DE TENSION À GAUCHE	RESORTE DE TORSIÓN IZQUIERDO
1	16	1	652 023 991		DREHFEDER RECHTS		REAR FLAP TORSION SPRING -RIGHT	RESSORT DE TENSION À DROITE	RESORTE DE TORSIÓN DERECHO
1	17	2	652 023 989		KUNSTSTOFFSTIFT		PLASTIC PIN	GOUPILLE	PASADOR
1	18	2	652 023 904		RADKAPPE HINTEN		REAR WHEEL COVER	CHAPEAU DE MOYEU	CAPERUZA DE RUEDA
1	19	2	652 023 986		HINTERRAD		REAR WHEEL	ROUE ARRIÈRE	RUEDA TRASERA
1	20	2	652 023 988		ACHSE		BIG BAND PULLEY AXLE	AXE	EJE
1	21	2	652 023 987		BUCHSE		REAR WHEEL AXLE SLEEVE	DOUILLE	CASQUILLO
1	22	2	652 023 985		KAPPE		REAR AXLE CAP	CAPOT	CAPERUZA
1	23	1	652 023 983		SCHRAUBE SELBSTSCHNEIDEND	3x18	SELF-TAPPING SCREW	VIS DE FORAGE	TORNILLO PERFORADOR
1	24	1	652 023 826		LÜSTERKLEMME		TERMINAL SET	DOMINO	CLEMA
1	25	1	652 024 708		PLATINE		PCB ASS'Y	PLATINE	PLETINA
1	26	1	652 023 993		MOTORABDECKUNG		MOTOR COVER	COUVERCLE MOTEUR	CUBIERTA DEL MOTOR
1	27	7	652 024 709		SCHRAUBE		SCREW	VIS	TORNILLO
1	28	1	652 023 992		DECK		DECK	CAPOT	CAPOTA
1	29	2	652 024 710		SCHRAUBE		SCREW	VIS	TORNILLO
1	30	2	652 024 711		SCHRAUBE		SCREW	VIS	TORNILLO
1	31	1	652 023 982		KABELKLEMME		CABLE PRESSBOARD	BORNE DE CÂBLE	BORNES DE CABLE
1	32	2	652 023 905		RADKAPPE VORN		FRONT WHEEL COVER	CHAPEAU DE MOYEU	CAPERUZA DE RUEDA
1	33	2	652 023 981		VORDERACHSE		FRONT WHEEL AXLE	ESSIEU AVANT	EJE DELANTERO
1	34	2	652 023 980		VORDERRAD		FRONT WHEEL	ROUE AVANT	RUEDA DELANTERA
1	35	2	652 024 712		SCHRAUBE		SCREW	VIS	TORNILLO
1	36	2	652 023 979		KAPPE		FRON AXLE CAP	CAPOT	CAPERUZA
1	37	1	652 023 978		ABDECKUNG LINKS		HEIGHT ADJUSTMENT HANDLE LEFT COVER	RECOUVREMENT À GAUCHE	CUBIERTA IZQUIERDA
1	38	1	652 023 977		FEDER		HEIGHT ADJUSTMENT SPRING	RESSORT	RESORTE
1	39	1	652 023 976		ABDECKUNG RECHTS		HEIGHT ADJUSTMENT HANDLE RIGHT COVER	RECOUVREMENT À DROITE	CUBIERTA DERECHA
1	40	1	652 023 975		RADACHSE KPL.		WHEEL AXLE ASS'Y	AXE ROUE CPL.	EJE RUEDA CPL.
1	41	1	652 023 974		ANSCHLUßBLECH		CONNECTION PLATE	TÔLE	CHAPA
1	42	1	652 023 803		SCHEIBE	Ø5	WASHER	RONDELLE	ARANDELA
1	43	1	652 024 713		MUTTER		NUT	ECROU	TUERCA
1	44	2	652 023 973		SICHERUNGSMUTTER	M6	SELF-LOCKING NUT	ECROU AUTOBLOQUANT	TUERCA AUTOBLOCANTE
1	45	2	652 024 714		SPRENGRING		CIRCLIP	ANNEAU RESSORT	ANILLO ELÁSTICO
1	46	1	652 024 715		MOTOR KPL.		MOTOR ASS'Y	MOTEUR CPL.	MOTOR CPL.

EV-3213	1	EV-3213 EV-3213 EV-3213 EV-3213	DOLMAR A member of the Makita Group

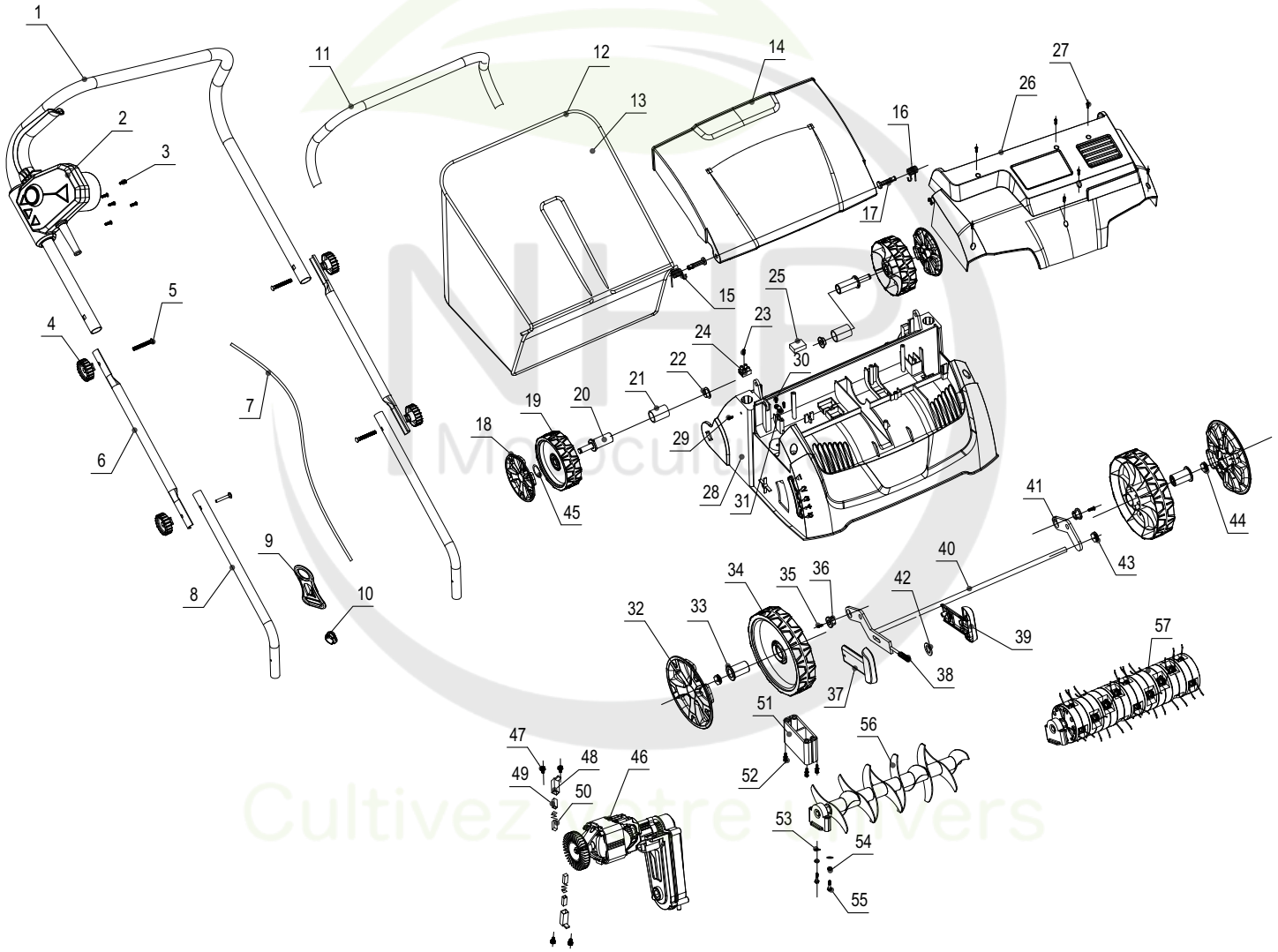

Seite / Page	Pos.	EV-3213	Teil-Nr. Part No. No. de pièce No. de pieza	Hinweise Notes Renseign. Nota	Bezeichnung	Spezifikation Specification	Description	Désignation	Denominación
1	47	4	652 023 957		SCHRAUBE KPL.	M4x12	3 IN 1 SCREW	VIS CPL.	TORNILLO CPL.
1	48	2	652 024 716		BÜRSTENHALTER		BRUSH HOLDER	PORTE-CHARBON	PORTA ESCOBILLA
1	49	2	652 023 959		BÜRSTENHALTER		BRUSH HOLDER	PORTE-CHARBON	PORTA ESCOBILLA
1	50	2	652 023 960		KOHLEBÜRSTE		CARBON BRUSH	BALAIS DE CHARBON	ESCOBILLA DE CARBÓN
1	51	1	652 024 717		UNTERLAGERFASSUNG		LOWER BEARING HOLDER	CARTER DE ROULEMENT	CÁRTER DEL COJINETE
1	52	4	652 023 939		SCHRAUBE KPL.	4x20	3 IN 1 SELF-TAPPING SCREW	VIS CPL.	TORNILLO CPL.
1	53	2	652 023 937		FLACHSCHEIBE	Ø6	FLAT WASHER	RONDELLE PLATE	ARANDELA
1	54	2	652 023 936		FEDERUNTERLAGE	Ø6	SPRING PAD	RONDELLE	ARANDELA
1	55	2	652 023 935		BOLZEN	M6x45	BOLT	VIS	TORNILLO
1	56	1	652 024 718		VERTIKUTIERWELLE KPL.		SCARIFIER BLADE SHAFT ASS.	PORTE-LAME CPL.	ÁRBOL DE CUCHILLAS CPL.
1	57	1	652 024 719		LÜFTERWALZE KPL.		RAKER BLADE SHAFT ASS.	PORTE-LAME CPL., DENT A DEGORGER	ÁRBOL DE CUCHILLAS CPL., RASPADOR

NHP Motoculture
Cultivez votre univers

1

EV-3213
EV-3213
EV-3213
EV-3213

	Zeichenerklärung	Key to symbols
=> 1999999	Produktion bis Serien-Nr.	Production to serial number
2000000 =>	Neues Teil ab Serien-Nr.	New part from serial number
2003.04 =>	Neues Teil ab Jahr / Monat	New part from Year / Month
TI 2003/07	Siehe Technische Information Jahr / Nr.	See Technical Infromation Year / No.
Acc.	Zubehör (nicht im Lieferumfang)	Accessories (not included in the delivery inventory)
=	Keine Serienausführung, jedoch verwendbar	No standard execution, may be used
{	Beinhaltet Positions-Nr.	Contains item number
m	Meterware	Sold by the meter
Corr.	Druckfehlerberichtigung	Error correction
	Änderungen vorbehalten	Specifications subject to change without notice
	Légende	**Explicación de símbolos**
=> 1999999	Production jusqu'à nº de série	Producción hasta Nº de serie
2000000 =>	Nouveau pièce à partir du nº de série	Pieza nueva a partir de Nº de serie
2003.04 =>	Nouveau pièce à partir de année / mois	Pieza nueva a partir de año / mes
TI 2003/07	Voir information technique année / nº	Véase inform. técnico año / Nº
Acc.	Accessoires (non compris dans la livraison)	Accesorios (no incluido en la extensión del suministro)
=	Aucune exécut. en série, cependant utilisable	No es de serie, pero sirve
{	contient nº de numéro	Contiene pos Nº
m	Au mètre	Por metro
Corr.	Rectification d' erreurs	Fe de erratas
	Changements sanas préavis	Mejoras constructivas sin previo aviso