Retrouvez cette piece sur nhp-motoculture.fr en cliquant sur la reference

Spare Parts List
Ersatzteilliste
Liste de pièces détachées
Lista de piezas de repuesto

2013-01

EV-3618

NHP Motoculture
Cultivez votre univers

DOLMAR

A member of the Makita Group

DOLMAR GmbH ▪ Postfach 70 04 20 ▪ D-22004 Hamburg ▪ Germany

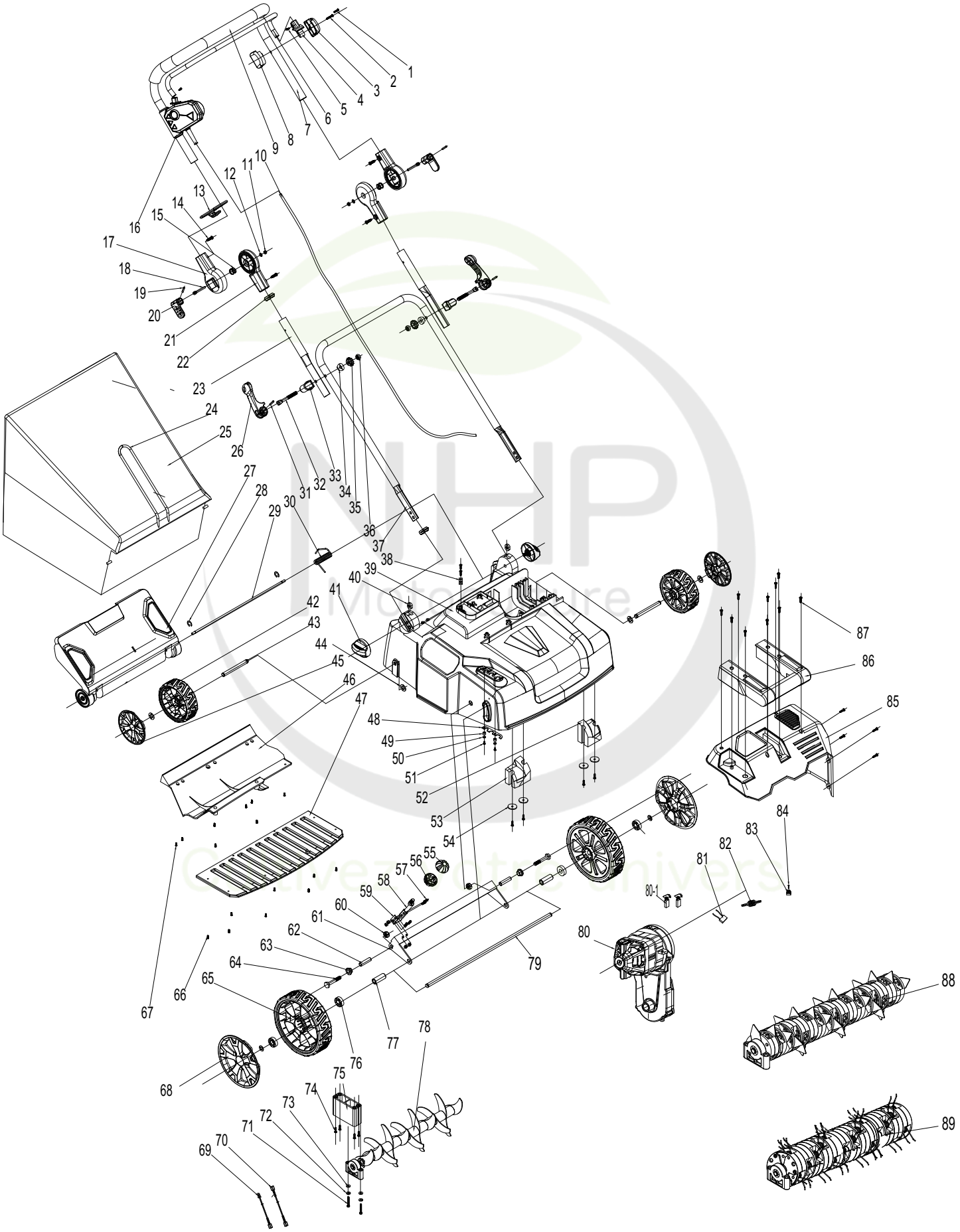
1
2
3
4
5
6
7
8
9
10
11
12
13
14
15
16
17
18
19
20
21
22
23
24
25
26
27
28
29
30
31
32
33
34
35
36
37
38
39
40
41
42
43
44
45
46
47
48
49
50
51
52
53
54
55
56
57
58
59
60
61
62
63
64
65
66
67
68
69
70
71
72
73
74
75
76
77
78
79
80
80-1
81
82
83
84
85
86
87
88
89

EV-3618	1	EV-3618 EV-3618 EV-3618 EV-3618	DOLMAR A member of the Makita Group

Seite / Page	Pos.	EV-3618	Teil-Nr. Part No. No. de pièce No. de pieza	Hinweise Notes Renseign. Nota	Bezeichnung	Spezifikation Specification	Description	Désignation	Denominación
1	1	9	652 024 720		SCHRAUBE	4*18	SCREW	VIS	TORNILLO
1	2	5	652 023 792		SCHRAUBE SELBSTSCHNEIDEND	4x25	SELF-TAPPING SCREW	VIS DE FORAGE	TORNILLO PERFORADOR
1	3	1	652 023 793		GRIFFTRÄGER LINKS		LEFT HANDLE SUPPORT	SUPPORT DE POIGNÉE GAUCHE	SOPORTE DE ASA IZQUIERDO
1	4	1	652 023 794		STECKVERBINDUNG, LINKS		LEFT PLUG-IN OF HANDLE	CONNECTEUR, GAUCHE	CONEXIÓN, IZQ.
1	5	2	652 024 721		SCHRAUBE	3.5*10	SCREW	VIS	TORNILLO
1	6	1	652 023 784		SCHALTBÜGEL		SWITCH LEVER	CINTRE DE COMMANDE	PUENTE CONMUTADOR
1	7	1	652 023 790		OBERHOLM		UPPER HANDLE	MANCHE SUPÉRIEURE	MANGO SUPERIOR
1	8	1	652 023 795		GRIFFTRÄGER RECHTS		RIGHT HANDLE SUPPORT	SUPPORT DE POIGNÉE DROITE	SOPORTE DE ASA DERECHO
1	9	1	652 023 789		WEICHSCHAUM HANDGRIFF		SOFT FOAM GRIP	POIGNÉE EN MOUSSE SOUPLE	ASA DE PLÁSTICO CELULAR
1	10	1	652 023 787		VERBINDUNGSKABEL	2x1,0mm2	CONNECTION CABLE	CÂBLE DE RACCORDEMENT	CABLE DE CONEXIÓN
1	11	6	652 023 804		SICHERUNGSMUTTER	M5	SELF-LOCKING NUT	ECROU AUTOBLOQUANT	TUERCA AUTOBLOCANTE
1	12	6	652 023 803		SCHEIBE	Ø5	WASHER	RONDELLE	ARANDELA
1	13	1	652 023 811		KABELHALTERUNG		CABLE HANGER	ATTACHE POUR CÂBLES	SOPORTE DE CABLES
1	14	4	652 023 796		SCHRAUBE SELBSTSCHNEIDEND	4,8x20	SELF-TAPPING SCREW	VIS DE FORAGE	TORNILLO PERFORADOR
1	15	2	652 023 798		DRUCKFEDER		COMPRESSION SPRING	RESSORT DE PRESSION	RESORTE DE PRESIÓN
1	16	1	652 024 722		SCHALTERGEHÄUSE KPL.		SWITCH BOX ASS'Y	INTERRUPTEUR CPL.	INTERRUPTOR CPL.
1	17	2	652 023 797		STECKVERBINDUNG, LINKS		LEFT CONNECTOR	CONNECTEUR, GAUCHE	CONEXIÓN, IZQ.
1	18	2	652 023 799		STIFT	1	PIN	GOUPILLE	PASADOR
1	19	2	652 023 800		STIFT	2	PIN	GOUPILLE	PASADOR
1	20	2	652 024 723		KLEMMHEBEL		ADJUST KNOB	LEVIER DE BLOCAGE	PALANCA DE APRIETE
1	21	2	652 023 802		STECKVERBINDUNG, RECHTS		RIGHT CONNECTOR	CONNECTEUR, DROITE	CONEXIÓN, DERECHA
1	22	2	652 023 810		KABELCLIPP		CABLE CLIP	CLIP DE CÂBLE	CLIP PARA CABLE
1	23	2	652 023 805		HOLM		MIDDLE HANDLE	MANCHERON	MANILLAR
1	24	1	652 024 724		RAHMEN		COLLECTION BAG SUPPORT	CADRE	MARKO
1	25	1	652 023 818		GRASS-SACK		GRASS CATCHER BAG	BAC	CESTO
1	26	2	652 024 725		RASTHEBEL		QUICK NIP HANDLE	LEVIER	PALANCA
1	27	1	652 023 815		HECKKLAPPE		REAR FLAP	HAYON	PORTÓN TRASERO
1	28	2	652 023 972		SICHERUNGSSCHEIBE		E-RING	RONDELLE DE SÉCURITÉ	ARANDELA SEGURIDAD
1	29	1	652 024 726		ACHSE		REAR COVER SHAFT	AXE	EJE
1	30	1	652 023 820		DREHFEDER		REAR FLAP SPRING	RESSORT DE TENSION	RESORTE DE TORSIÓN
1	31	2	652 024 727		STIFT	Φ6*20	PIN	GOUPILLE	PASADOR
1	32	2	652 024 728		SCHRAUBE		QUICK NIP GAD	VIS	TORNILLO
1	33	2	652 024 729		KLEMMSITZ		FIX SEAT	SUPPORT	SOPORTE
1	34	2	652 024 730		KUNSTSTOFFSCHEIBE		PLASTIC WASHER	RONDELLE	ARANDELA
1	35	2	652 024 731		KNAUF		QUICK NIP KNOB	POIGNEE	MANETA
1	36	2	652 024 732		MUTTER	M8	NUT	ECROU	TUERCA
1	37	1	652 024 733		UNTERHOLM		LOWER HANDLE	MANCHE INFÉRIEURE	MANGO INFERIOR
1	38	2	652 023 982		KABELKLEMME		CABLE PRESSBOARD	BORNE DE CÂBLE	BORNES DE CABLE
1	39	1	652 024 734		DECK		DECK	CAPOT	CAPOTA
1	40	2	652 023 814		MUTTER		NUT	ECROU	TUERCA
1	41	2	652 024 078		KNAUF		KNOB	POIGNEE	MANETA
1	42	2	652 023 835		HINTERRAD		REAR WHEEL	ROUE ARRIÈRE	RUEDA TRASERA
1	43	2	652 024 735		HINTERRADACHSE		REAR WHEEL AXLE	AXE ROUE ARRIERES	EJE RUEDAS TRASERAS

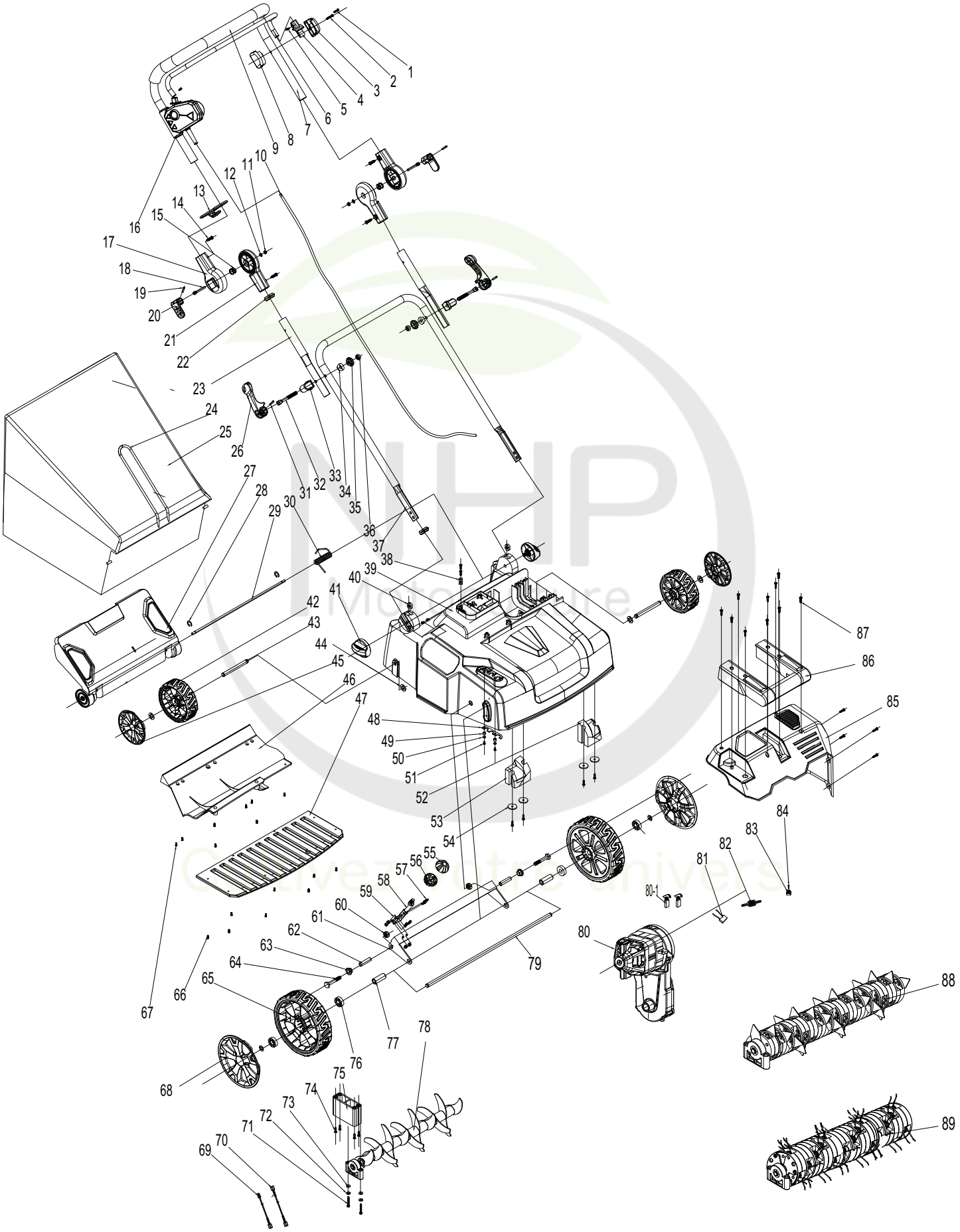
1
2
3
4
5
6
7
8
9
10
11
12
13
14
15
16
17
18
19
20
21
22
23
24
25
26
27
28
29
30
31
32
33
34
35
36
37
38
39
40
41
42
43
44
45
46
47
48
49
50
51
52
53
54
55
56
57
58
59
60
61
62
63
64
65
66
67
68
69
70
71
72
73
74
75
76
77
78
79
80
80-1
81
82
83
84
85
86
87
88
89

EV-3618	1	EV-3618 EV-3618 EV-3618 EV-3618	DOLMAR A member of the Makita Group

Seite / Page	Pos.	EV-3618	Teil-Nr. Part No. No. de pièce No. de pieza	Hinweise Notes Renseign. Nota	Bezeichnung	Spezifikation Specification	Description	Désignation	Denominación
1	44	6	652 023 831		SICHERUNGSRING		RETAINING RING	CIRCLIP	ANILLO SEGURIDAD
1	45	2	652 023 904		RADKAPPE HINTEN		REAR WHEEL COVER	CHAPEAU DE MOYEU	CAPERUZA DE RUEDA
1	46	1	652 024 736		SEITENKLAPPE		OUTLET GUIDE BOARD	TRAPPE	TAPA
1	47	1	652 023 850		ABDECKUNG UNTEN		BOTTOM COVER	COUVERCLE	CUBIERTA
1	48	1	652 023 906		VERSTÄRKUNGSBLECH		REINFORCEMENT PLATE	TOLE DE RENFORCEMENT	CHAPA DE REFUERZO
1	49	2	652 024 737		BUCHSE		SHAFT SLEEVE	DOUILLE	CASQUILLO
1	50	2	652 023 907		SCHEIBE		WASHER	RONDELLE	ARANDELA
1	51	2	652 024 738		SCHRAUBE	3*6	SCREW	VIS	TORNILLO
1	52	1	652 024 739		GEWICHT	2	CLUMP WEIGHT	POIDS	PESO
1	53	1	652 024 740		GEWICHT	1	CLUMP WEIGHT	POIDS	PESO
1	54	4	652 023 854		KLEMMSCHEIBE		CLAMP WASHER	RONDELLE	ARANDELA
1	55	1	652 023 836		GRIFFHÄLFTE OBEN		HANDLE HALF, UPPER	DEMI-POIGNÉE, SUP.	SEMI-MANGO, SUP.
1	56	1	652 023 837		GRIFFHÄLFTE UNTEN		HANDLE HALF, LOWER	DEMI-POIGNÉE, INF.	SEMI-MANGO, INF.
1	57	4	652 023 840		SCHRAUBE	M5x12	MACHINE SCREW	VIS	TORNILLO
1	58	1	652 024 741		GRIFF		HANDLE	POIGNÉE	MANGO
1	59	1	652 023 841		FEDER		HEIGHT ADJUSTMENT LEAF SPRING	RESSORT	RESORTE
1	60	2	652 023 843		SICHERUNGSMUTTER	M8	SELF-LOCKING NUT	ECROU AUTOBLOQUANT	TUERCA AUTOBLOCANTE
1	61	1	652 023 842		ACHSLAGER		AXLE BEARING	PALIER	COJINETE DEL EJE
1	62	2	652 023 844		HÜLSE		SLEEVE	DOUILLE	CASQUILLO
1	63	2	652 023 845		BUCHSE		FRONT AXLE SLEEVE	DOUILLE	CASQUILLO
1	64	2	652 023 846		6KT-MUTTER	M8	HEX. NUT	ECROU	TUERCA
1	65	2	652 023 847		VORDERRAD		FRONT WHEEL	ROUE AVANT	RUEDA DELANTERA
1	66	8	652 023 851		SCHRAUBE SELBSTSCHNEIDEND	3x16	SELF-TAPPING SCREW	VIS DE FORAGE	TORNILLO PERFORADOR
1	67	5	652 024 742		SCHRAUBE	3*12	SCREW	VIS	TORNILLO
1	68	2	652 023 905		RADKAPPE VORN		FRONT WHEEL COVER	CHAPEAU DE MOYEU	CAPERUZA DE RUEDA
1	69	2	652 024 743		VERBINDUNGSKABEL	L=85	CONNECTION WIRE	CÂBLE DE RACCORDEMENT	CABLE DE CONEXIÓN
1	70	2	652 024 744		VERBINDUNGSKABEL	L=220	CONNECTION WIRE	CÂBLE DE RACCORDEMENT	CABLE DE CONEXIÓN
1	71	2	652 023 935		BOLZEN	M6x45	BOLT	VIS	TORNILLO
1	72	2	652 023 936		FEDERUNTERLAGE	Ø6	SPRING PAD	RONDELLE	ARANDELA
1	73	2	652 023 937		FLACHSCHEIBE	Ø6	FLAT WASHER	RONDELLE PLATE	ARANDELA
1	74	4	652 023 939		SCHRAUBE KPL.	4x20	3 IN 1 SELF-TAPPING SCREW	VIS CPL.	TORNILLO CPL.
1	75	1	652 023 940		UNTERLAGERFASSUNG		LOWER BEARING HOLDER	CARTER DE ROULEMENT	CÁRTER DEL COJINETE
1	76	2	652 024 745		KUNSTSTOFFLAGER		NYLON BEARING	ROULEMENT	RODAMIENTO
1	77	2	652 023 848		BUCHSE		FRONT WHEEL AXLE SLEEVE	DOUILLE	CASQUILLO
1	78	1	652 024 746		VERTIKUTIERWELLE KPL.		SCARIFIER BLADE SHAFT ASS.	PORTE-LAME CPL.	ÁRBOL DE CUCHILLAS CPL.
1	79	1	652 024 747		VORDERACHSE		FRONT WHEEL AXLE	ESSIEU AVANT	EJE DELANTERO
1	80	1	652 023 856		MOTOR KPL.		MOTOR ASS'Y	MOTEUR CPL.	MOTOR CPL.
1	80-1	2	652 024 748		KOHLEBÜRSTE		CARBON BRUSH	BALAIS DE CHARBON	ESCOBILLA DE CARBÓN
1	81	1	652 023 827		KONDENSATOR	0,22 µF	CAPACITOR	CONDENSATEUR	CONDENSADOR
1	82	1	652 023 828		RINGMAGNET		MAGNETIC RING	ANNEAU MAGNÉTIQUE	ANILLO MAGNÉTICO
1	83	2	652 023 826		LÜSTERKLEMME		TERMINAL SET	DOMINO	CLEMA
1	84	1	652 023 825		SCHRAUBE	3x22	SCREW	VIS	TORNILLO
1	85	1	652 023 829		ABDECKUNG OBEN		UPPER COVER	COUVERCLE EN HAUT	CUBIERTA ARRIVA
1	86	1	652 023 903		HANDGRIFF		MOTOR COVER HANDLE	POIGNÉE	MANGO
1	87	45	652 023 766		SCHRAUBE SELBSTSCHNEIDEND	4x14	SELF-TAPPING SCREW	VIS DE FORAGE	TORNILLO PERFORADOR
1	88	1	652 024 749		KOMBIWALZE KPL.	2 IN 1	BLADE SHAFT ASS.	PORTE-LAME CPL.	ÁRBOL DE CUCHILLAS CPL.

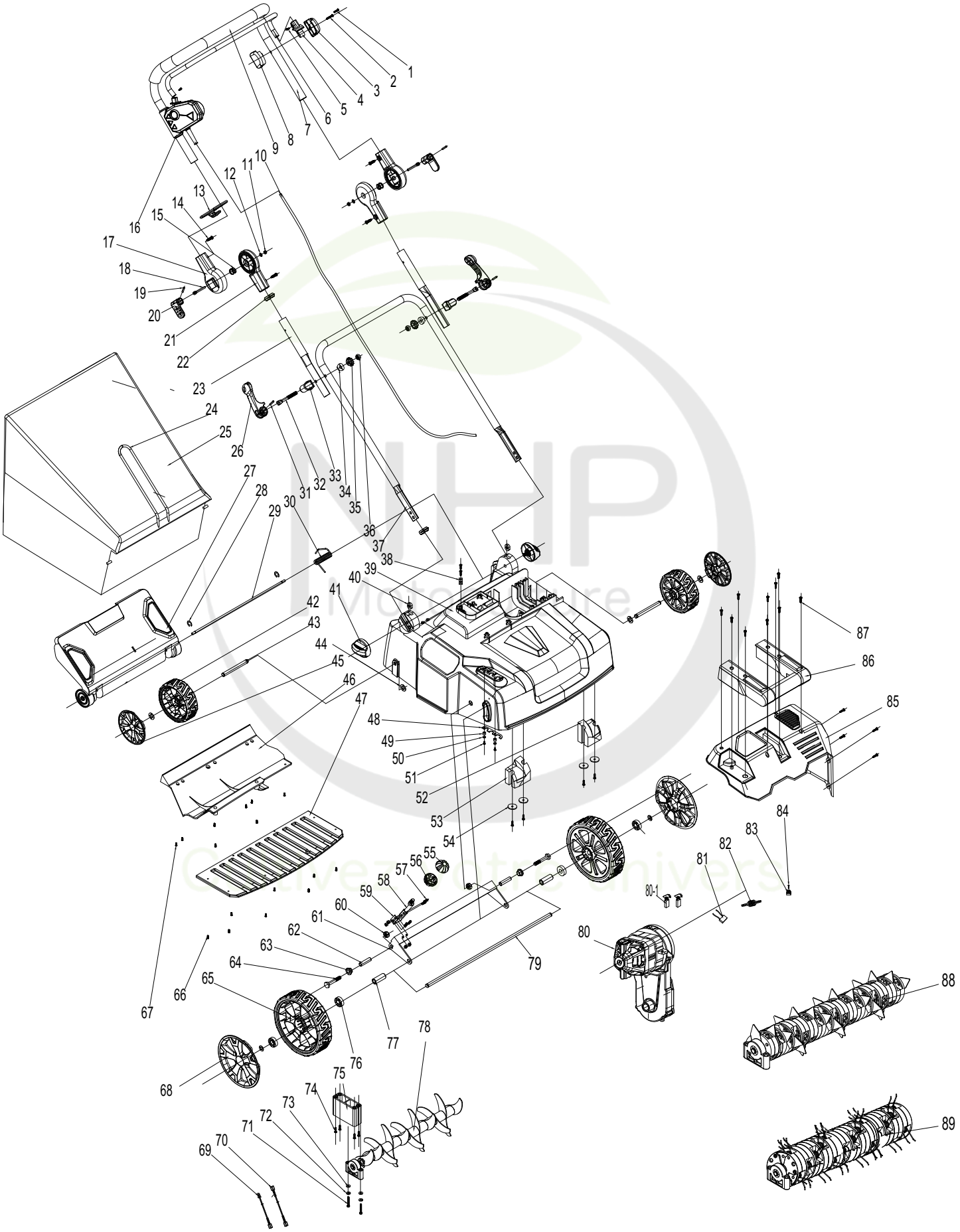
1
2
3
4
5
6
7
8
9
10
11
12
13
14
15
16
17
18
19
20
21
22
23
24
25
26
27
28
29
30
31
32
33
34
35
36
37
38
39
40
41
42
43
44
45
46
47
48
49
50
51
52
53
54
55
56
57
58
59
60
61
62
63
64
65
66
67
68
69
70
71
72
73
74
75
76
77
78
79
80
80-1
81
82
83
84
85
86
87
88
89

DOLMAR
A member of the Makita Group

Seite / Page	Pos.	EV-3618	Teil-Nr. Part No. No. de pièce No. de pieza	Hinweise Notes Renseign. Nota	Bezeichnung	Spezifikation Specification	Description	Désignation	Denominación
1	89	1	652 024 750		LÜFTERWALZE KPL.		RAKER BLADE SHAFT ASS.	PORTE-LAME CPL., DENT A DEGORGER	ÁRBOL DE CUCHILLAS CPL., RASPADOR

NHP Motoculture
Cultivez votre univers

DOLMAR
A member of the Makita Group

1 EV-3618
EV-3618
EV-3618
EV-3618

NHP Motoculture

	Zeichenerklärung	Key to symbols
=> 1999999	Produktion bis Serien-Nr.	Production to serial number
2000000 =>	Neues Teil ab Serien-Nr.	New part from serial number
2003.04 =>	Neues Teil ab Jahr / Monat	New part from Year / Month
TI 2003/07	Siehe Technische Information Jahr / Nr.	See Technical Infromation Year / No.
Acc.	Zubehör (nicht im Lieferumfang)	Accessories (not included in the delivery inventory)
=	Keine Serienausführung, jedoch verwendbar	No standard execution, may be used
{	Beinhaltet Positions-Nr.	Contains item number
m	Meterware	Sold by the meter
Corr.	Druckfehlerberichtigung	Error correction
	Änderungen vorbehalten	Specifications subject to change without notice
	Légende	**Explicación de símbolos**
=> 1999999	Production jusqu'à nº de série	Producción hasta Nº de serie
2000000 =>	Nouveau pièce à partir du nº de série	Pieza nueva a partir de Nº de serie
2003.04 =>	Nouveau pièce à partir de année / mois	Pieza nueva a partir de año / mes
TI 2003/07	Voir information technique année / nº	Véase inform. técnico año / Nº
Acc.	Accessoires (non compris dans la livraison)	Accesorios (no incluido en la extensión del suministro)
=	Aucune exécut. en série, cependant utilisable	No es de serie, pero sirve
{	contient nº de numéro	Contiene pos Nº
m	Au mètre	Por metro
Corr.	Rectification d' erreurs	Fe de erratas
	Changements sanas préavis	Mejoras constructivas sin previo aviso