Retrouvez cette piece sur nhp-motoculture.fr en cliquant sur la reference

Model No.SV001G 330MM CORDLESS SCARIFIER

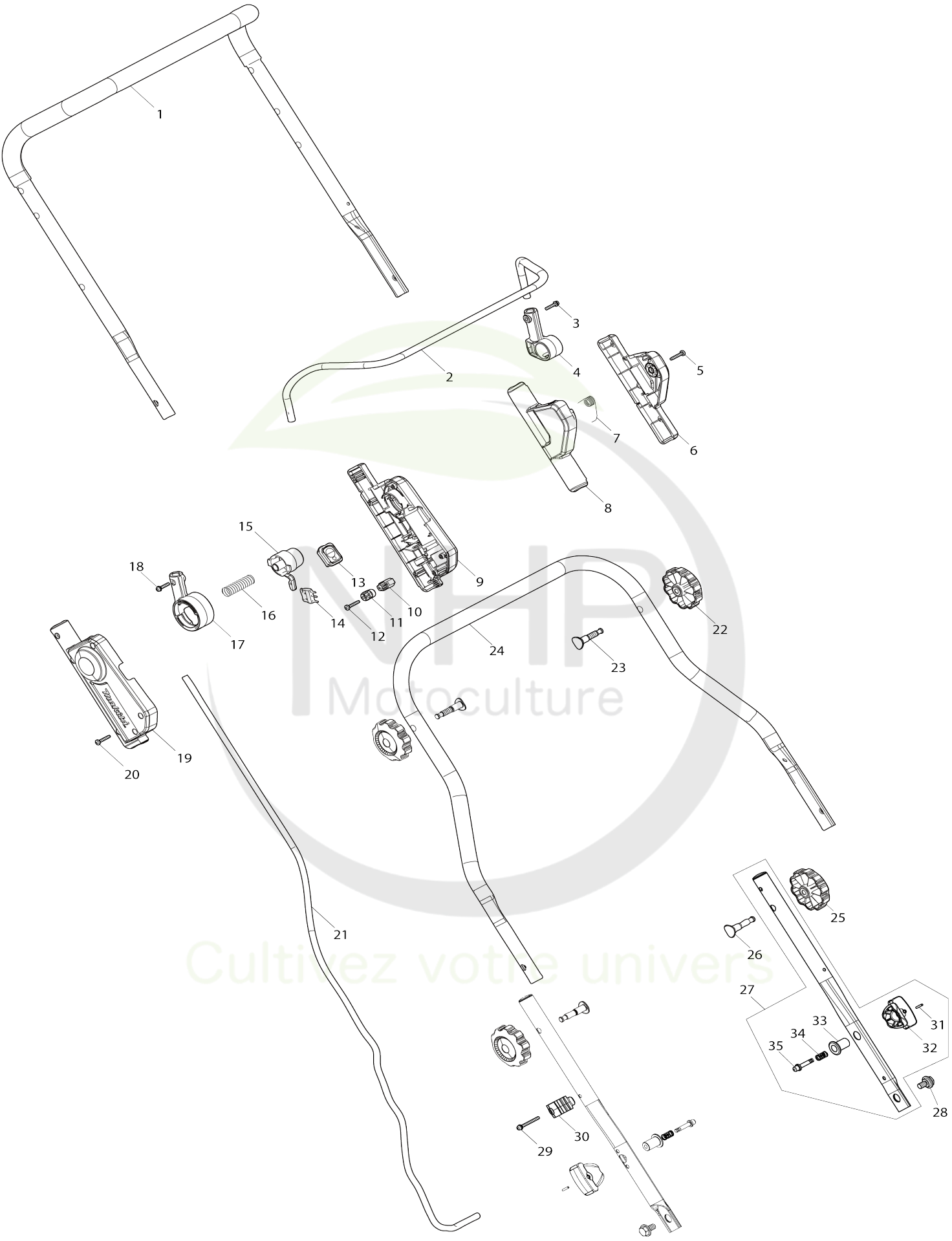

NHP Motoculture
Cultivez votre univers

Model No.UV001G 380MM CORDLESS SCARIFIER

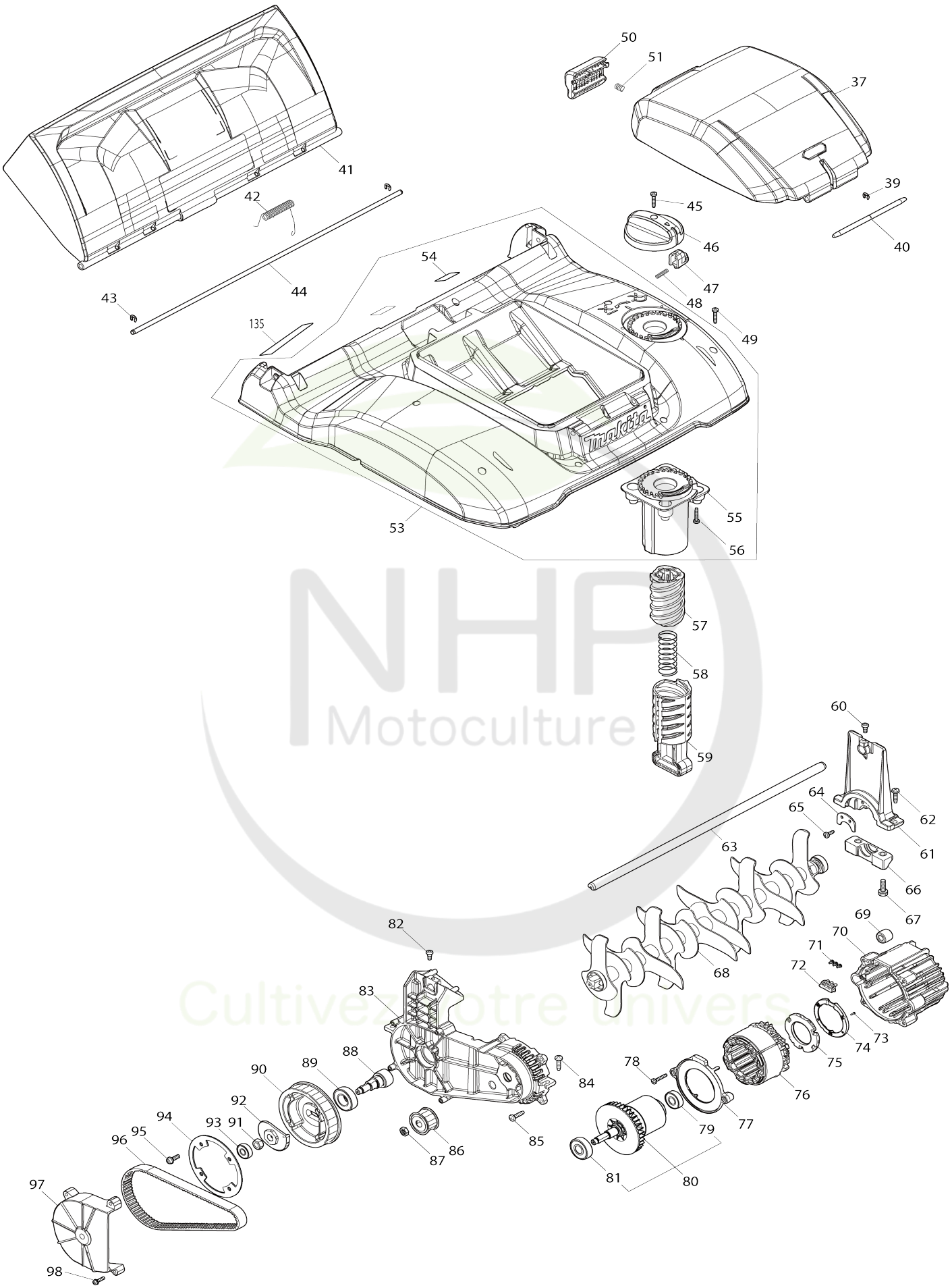

NHP Motoculture
Cultivez votre univers

Model No.UV001G 380MM CORDLESS SCARIFIER

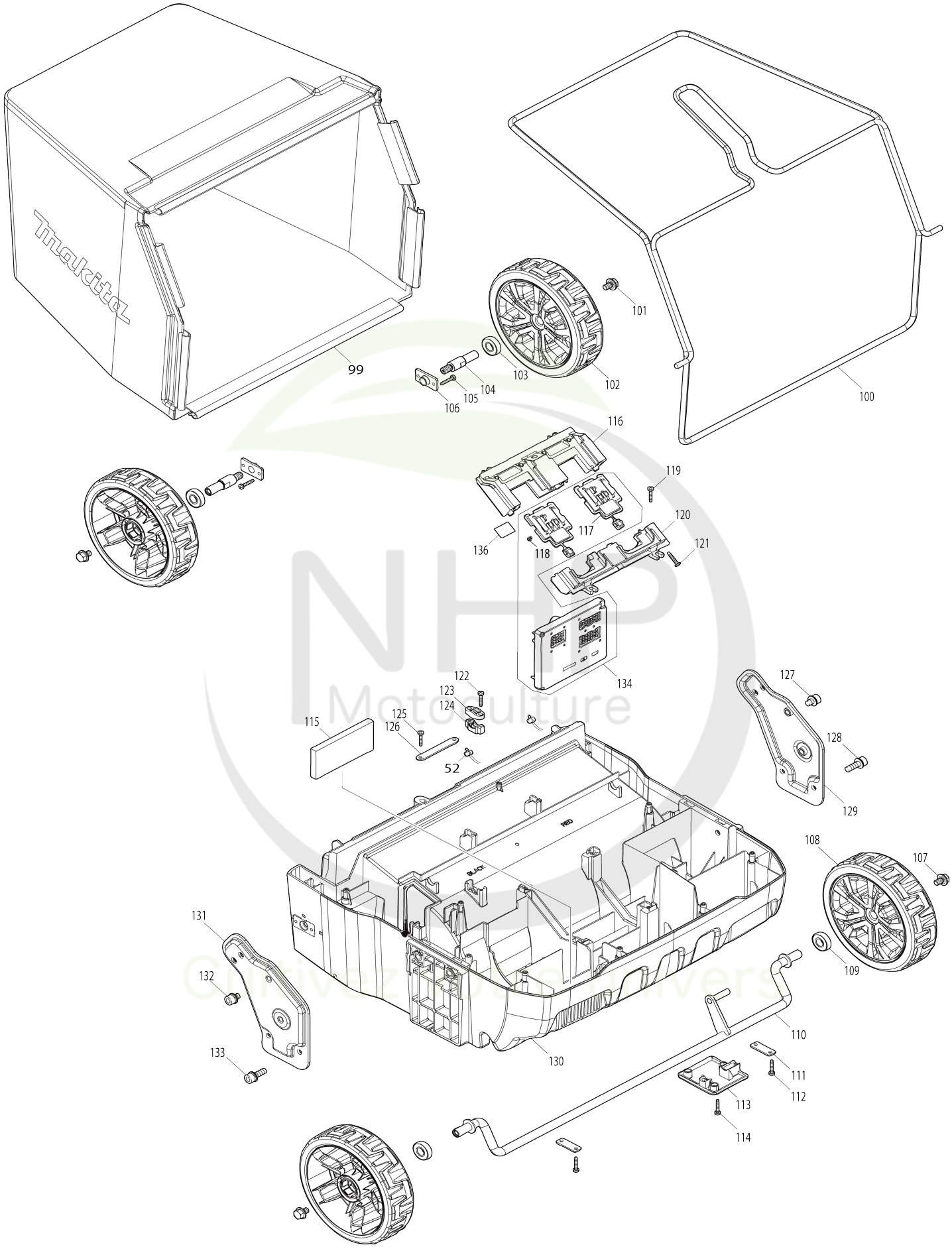

Model No.UV001G 380MM CORDLESS SCARIFIER

Numéro d'article	N ° de pièces	Description	Interchangeabilité	Q'ty	Nouvelle / ancienne	Note 1	Note 2
001	327871-3	Poignée supérieure		1			
002	327424-8	Gâchette allongée		1			
003	911138-5	Vis à tête cylindrique M4X20 WR		1			
004	459863-5	Ensemble du levier d'interrupteur L		1			
005	266424-2	Vis taraudeuse à tête bombée 4X20		4			
006	183U21-4	Ensemble du boîtier de levier		1			
006		INC. 8					
007	232575-3	Ressort de torsion 12		1			
008	183U21-4	Ensemble du boîtier de levier		1			
008		INC. 6					
009	1830B2-6	SWITCH BOX SET		1			
C10	8044A1-9	Étiquette d'indication		1			
009		INC. 19					
010	687051-6	Collier de cordon		1			
011	687123-7	Collier de cordon		1			
012	266424-2	Vis taraudeuse à tête bombée 4X20		2			
013	140X08-7	Circuit d'interrupteur cpl		1			
014	632T11-3	Unité d'interrupteur		1			
015	459857-0	Bouton de déverrouillage		1			
016	231227-3	Ressort boudin 15		1			
017	459856-2	Ensemble du levier d'interrupteur R		1			
018	911138-5	Vis à tête cylindrique M4X20 WR		1			
019	1830B2-6	SWITCH BOX SET		1			
C10	8044A1-9	Étiquette d'indication		1			
019		INC. 9					
020	266424-2	Vis taraudeuse à tête bombée 4X20		6			
021	699226-5	Cable clic express		1			
022	265C06-5	Écrou moleté M8		2			
023	265C08-1	Boulon bolt M8X50		2			
024	327C02-2	Poignée centrale		1			
025	265C06-5	Écrou moleté M8		2			
026	265C08-1	Boulon bolt M8X50		2			
027	122E95-4	Ensemble de la poignée inférieure		2			
027		INC. 31-35					
028	265C07-3	Boulon à épaulement à tête cylindrique à six pans creux M8		2			
029	911163-6	Vis à tête cylindrique M4X35 WR		1			
030	413944-9	Dispositif de serrage		1			
C10	931102-0	Écrou hexagonal M4		1			
031	258004-8	Goupille elastique 2.5-16		1			
032	413943-1	Bouton		1			
033	327877-1	Support de verrouillage		1			
034	234121-8	Ressort boudin 8		1			

NHP Motoculture
Cultivez votre univers

035	327876-3	Goupille de sécurité		1			
037	137022-8	BATTERY COVER ASSEMBLY		1			
C10	8025F3-0	Étiquette du logo XGT		1			
039	961018-5	Circlip (EXT) E-5		3			
040	327209-2	Tringle 6		1			
041	141R98-7	Volet arrière complet		1			
C10	8071A2-8	CAUTION LABEL		1			
042	232806-0	Ressort de torsion 8		1			
043	961018-5	Circlip (EXT) E-5		2			
044	256A39-9	Tringle 6		1			
045	266424-2	Vis taraudeuse à tête bombée 4X 20		1			
046	413R80-9	Cadran 75		1			
047	413R81-7	Bouton de déverrouillage		1			
048	234003-4	Ressort boudin 5		1			
049	266424-2	Vis taraudeuse à tête bombée 4X 20		9			
050	413B03-1	Levier de verrouillage		1			
051	231037-8	Ressort boudin 7		1			
052	620M29-4	Circuit led		1			
053	122E94-6	Ensemble du capot		1			
053		INC. 54-56					
054	8031N0-1	Étiquette d’indication		2			
055	413R72-8	Servante		1			
056	266424-2	Vis taraudeuse à tête bombée 4X 20		4			
057	413R79-4	Régler la vis		1			
058	232385-8	Ressort boudin 23		1			
059	413R71-0	Support de vis de réglage		1			
060	251306-1	Vis à tête cylindrique large M5X1 2		1			
061	312E25-5	Porte-axe		1			
062	266021-4	Vis taraudeuse à tête bombée 5X 20		2			
063	327C01-4	Arbre 12		1			
064	347B58-3	Pièce de retenue de roulement		1			
065	266026-4	Vis taraudeuse à tête bombée 4X 12		2			
066	413R76-0	Sous-support de lame		1			
067	921331-3	Boulon à tête hexagonale M6X20 W		2			
068	1913J5-0	Jeu de scies verticales		1			
069	688163-8	Filtre de ligne		1			
070	459143-9	Carter moteur		1			
071	652031-1	Vis à tête cylindrique M3X6		3			
072	632R64-0	Unité responsable		1			
073	266490-9	Vis taraudeuse à tête cylindrique large 2X6		3			
074	687B69-9	Barre d'arret		1			
075	620H75-7	Contrôleur B		1			
076	629C28-3	Redresseur		1			
077	413R69-7	Chicane		1			
078	266424-2	Vis taraudeuse à tête bombée 4X 20		2			

NHP Motoculture
Cultivez votre univers

079	210141-6	Roulement à billes 6000DDW		1	*		
079-1	210332-9	Roulement à billes 6000DDW	O	1			
080	519823-0	ROTOR ASS'Y		1	*		
080		INC 79,81			*		
080-1	519823-0	ROTOR ASS'Y	O	1			
080-1		INC 79,81					
081	210195-3	Roulement à billes 6201DDW		1			
082	251306-1	Vis à tête cylindrique large M5X12		1			
083	312E24-7	Support de poulie		1			
084	266021-4	Vis taraudeuse à tête bombée 5X20		3			
085	266021-4	Vis taraudeuse à tête bombée 5X20		4			
086	222204-6	Poulie 20		1			
087	252154-1	Écrou hexagonal M8-13		1			
088	327B97-9	Arbre 17		1			
089	210126-2	Roulement à billes 6003LLU		1			
090	222205-4	Poulie 60		1			
091	931503-2	Écrou hexagonal M10		1			
092	313474-9	Disque excentrique		1			
093	210044-4	Roulement à billes 608DDW		1			
094	347B45-2	Plaque de poulie 30		1			
095	911223-4	Vis à tête cylindrique M5X16 WR		2			
096	225108-1	Courroie 15-525		1			
097	413R75-2	Plaque appuie roulement		1			
098	911128-8	Vis à tête cylindrique M4X16 WR		4			
099	162C50-2	Bac à herbe		1			
100	162C49-7	Support bac a herbe		1			
101	265324-3	Boulon à tête de flasque hexagonale M8X12		2			
102	141E34-5	Pneu 180 complet		2			
103	210216-1	Roulement à billes 6001DDW		2			
104	327B98-7	Axe arrière		2			
105	266424-2	Vis taraudeuse à tête bombée 4X20		4			
106	313475-7	Porte-axe arrière		2			
107	265324-3	Boulon à tête de flasque hexagonale M8X12		2			
108	141E34-5	Pneu 180 complet		2			
109	210216-1	Roulement à billes 6001DDW		2			
110	162C48-9	Arbre avant		1			
111	347869-4	Plaque		2			
112	266424-2	Vis taraudeuse à tête bombée 4X20		4			
113	413R70-2	Couv.carter partie inferieure		1			
114	266424-2	Vis taraudeuse à tête bombée 4X20		3			
115	422A35-1	Éponge		1			
116	183X12-3	TERMINAL HOUSING SET		1			
C10	263005-3	Cheville caoutchouc 6		4			
116		INC. 120					
117	632T08-2	Unité de borne		2	*		
117-1	632W79-7	TERMINAL UNIT	<	2			

NHP Motoculture
Cultivez votre univers

118	652031-1	Vis à tête cylindrique M3X6		4			
119	266424-2	Vis taraudeuse à tête bombée 4X 20		4			
120	183X12-3	TERMINAL HOUSING SET		1			
C10	263005-3	Cheville caoutchouc 6		4			
120		INC. 116					
121	266424-2	Vis taraudeuse à tête bombée 4X 20		3			
122	266424-2	Vis taraudeuse à tête bombée 4X 20		2			
123	687123-7	Collier de cordon		1			
124	687051-6	Collier de cordon		1			
125	266424-2	Vis taraudeuse à tête bombée 4X 20		2			
126	347B46-0	Plaque		1			
127	922413-4	Boulon à tête cylindrique à six pa ns creux M8X12 WR		1			
128	922443-5	Boulon à tête cylindrique à six pa ns creux M8X25 WR		2			
129	347B42-8	Support de poignée L		1			
130	413R65-5	Plateau		1			
131	347B41-0	Support de poignée R		1			
132	922413-4	Boulon à tête cylindrique à six pa ns creux M8X12 WR		1			
133	922443-5	Boulon à tête cylindrique à six pa ns creux M8X25 WR		2			
134	539269-4	CONTROLLER ASS'Y		1	*		
134		INC. 117,118			*		
134-1	539277-5	CONTROLLER ASS'Y	<	1			
134-1		INC. 117,118					
135	8141G7-3	UV001G NAME PLATE		1			
136	8141G9-9	UV001G SERIAL NO. LABEL		1			
A01	1913J7-6	Jeu de lames de scarificateur		1			
C10	232807-8	Ressort de torsion 9		22			
A02	782223-9	Serrage 10		1			
A03B	412393-7	Couvercle de batterie		2			
A04B	***DC40RB	DC40RB TWO PORT FAST CHARG ER		1			
A04B		COMPO-PARTS					
A05B	191B26-6	Ensemble de la batterie BL4040		2			

NHP Motoculture
Découvrez votre univers

Veuillez indiquer les pièces n ° lorsque votre commande. Date d'impression 06/17/2025